COURBE SUPÉRIEURE 120.040

ROB

Courbe 0,60 m pour rail 35 x 40 x 2

Références

Référence
1707230N

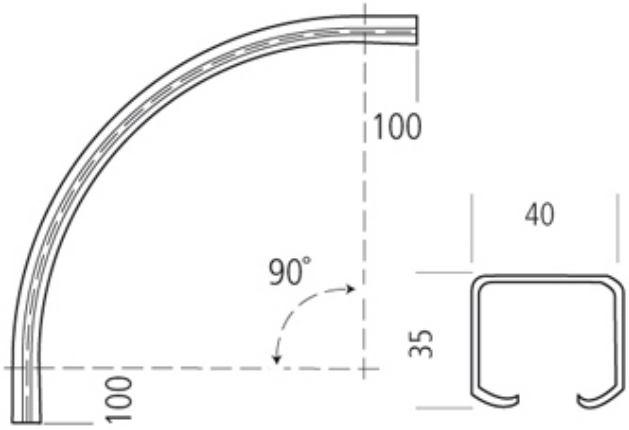
100
40
90°
35
100