COMPAS OB GALIPLUS 2

FAPIM

Compas d'oscillo-battant standard

Gamme : GALIPLUS 2

Caractéristiques

Références

Référence	LFF	Longueur
2110082N	364 à 700	265 mm
2110084N	402 à 750	305 mm
2110086N	562 à 1200	427 mm
2110088N	816 à 1700	681 mm

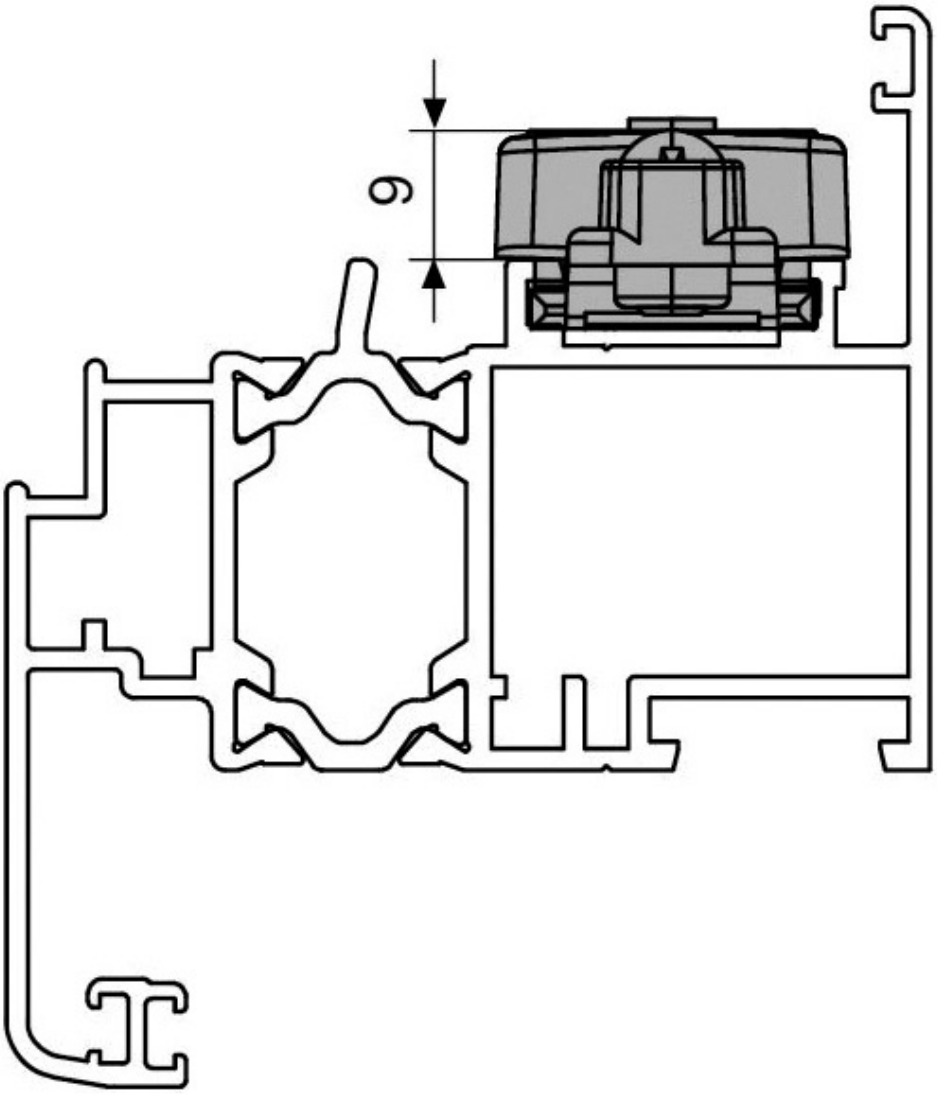
9

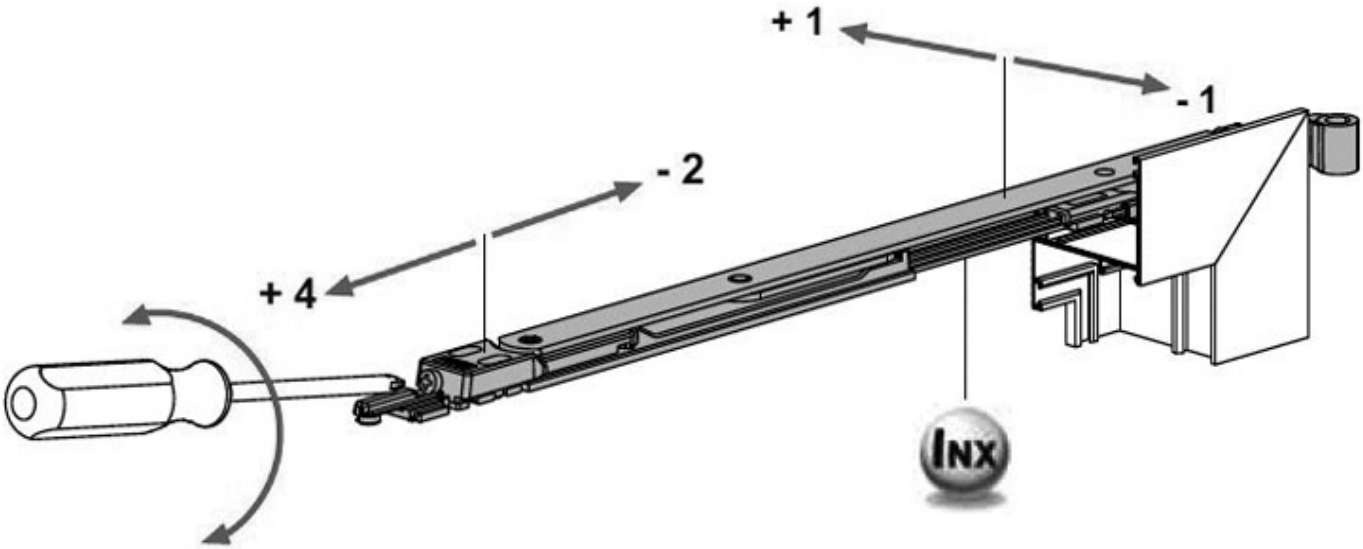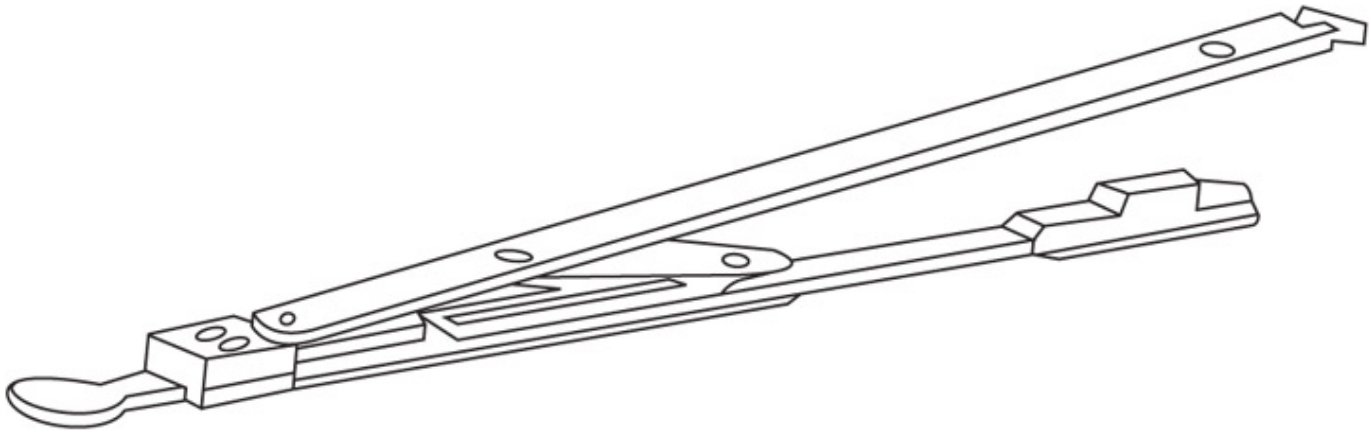
+ 1
- 1
- 2
+ 4
INX