COMPAS DE SOUFFLET

RENSON

Compas limiteur d'ouverture encastré, décrochable pour vantail à soufflet
Finition : aluminium EV 1

Caractéristiques

Références

Référence	Cote A	Longueur
2502000N	13-14,5	200
2502002N	15-16,5	150
2502004N	15-16,5	200

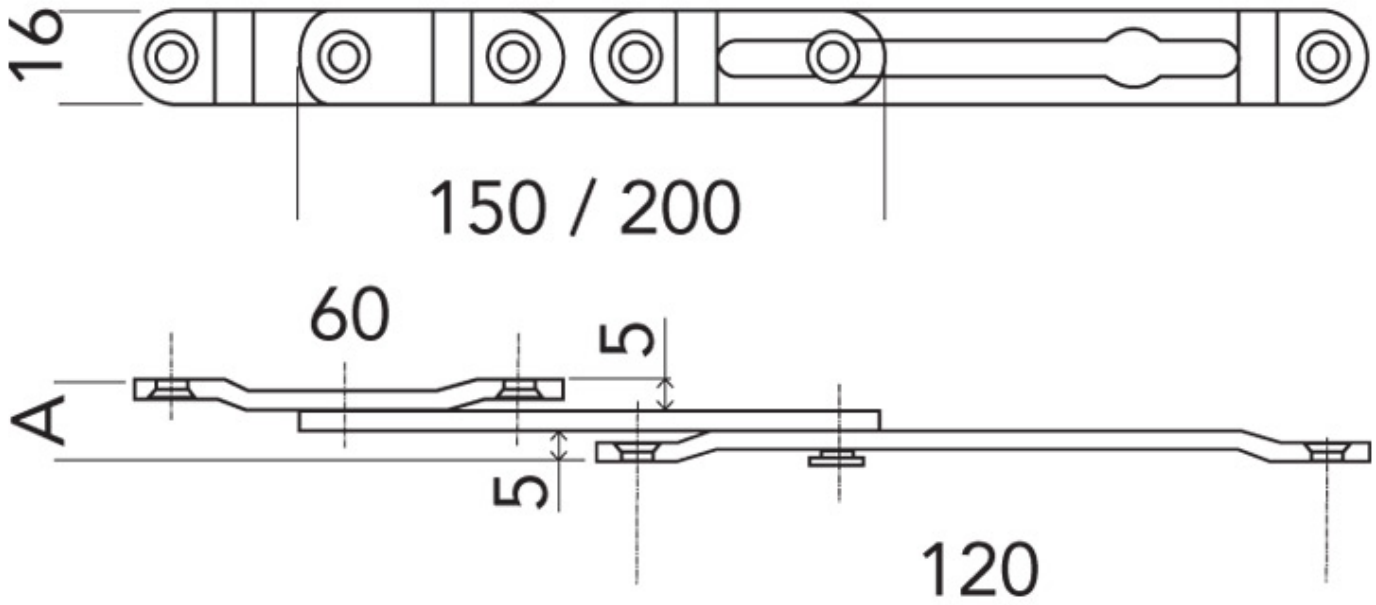
16
150 / 200
60
5
A
5
120