COMPAS D'ARRÊT À FREIN

SIEGENIA

Action de frein réglable

Ne pas l'utiliser comme limiteur d'ouverture

Le compas d'arrêt Gr. 190/126 ne peut être utilisé en combinaison avec une fiche d'angle feuillure

à monter avec accessoire compas d'arrêt

Caractéristiques

Références

Référence	Gr	Siegenia
2101059N	190	279939
2101057N	280	279946
2101058N	360	279953
2101751N	410	FSBR0010

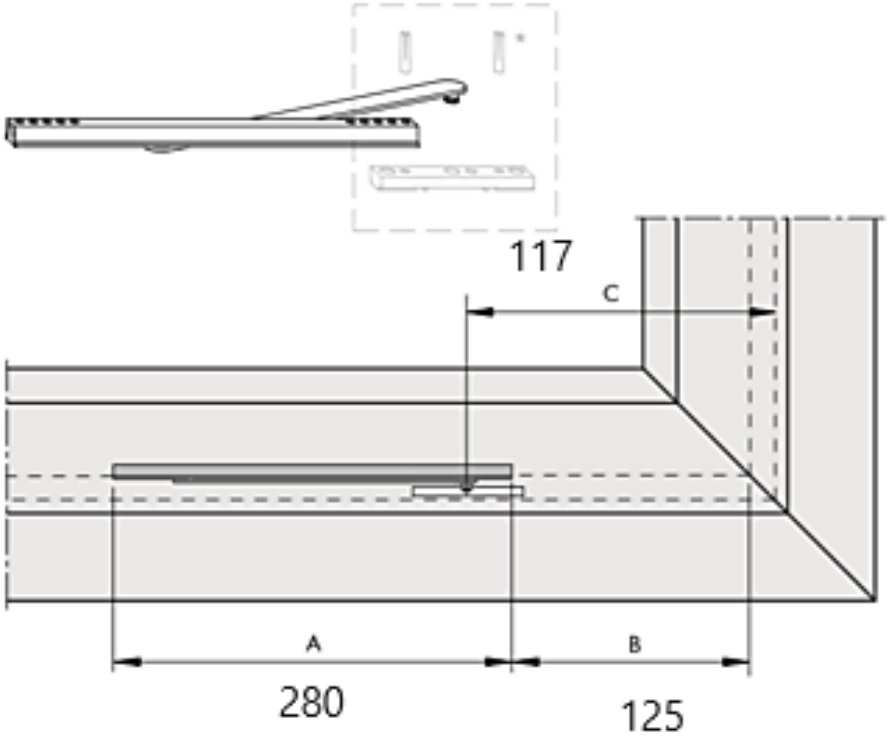
117
C
A
B
280
125