CHEVILLE MÉTALLIQUE À EXPANSION AVEC VIS SPYDER

SCELL IT

Cheville métallique Spyder
- pour utilisation dans le carton plâtre, panneaux de bois reconstitué, panneaux légers en fibre de bois.
- Pour fixation de placards, chemins de câbles, étagères, patères, cadres, etc.

Caractéristiques

Modele	Avec vis
Percage	8

Références

Référence	Conditionnement	Dimensions	Ep à sertir	Vis
5209104N	100	M5 x 35	5-13	5 x 37
5209772N	20	M6 x 80	16-45	6 x 80
5209102N	50	M4 x 35	4-9	4x 35
5209108N	50	M6 x 63	18-32	5 x 63

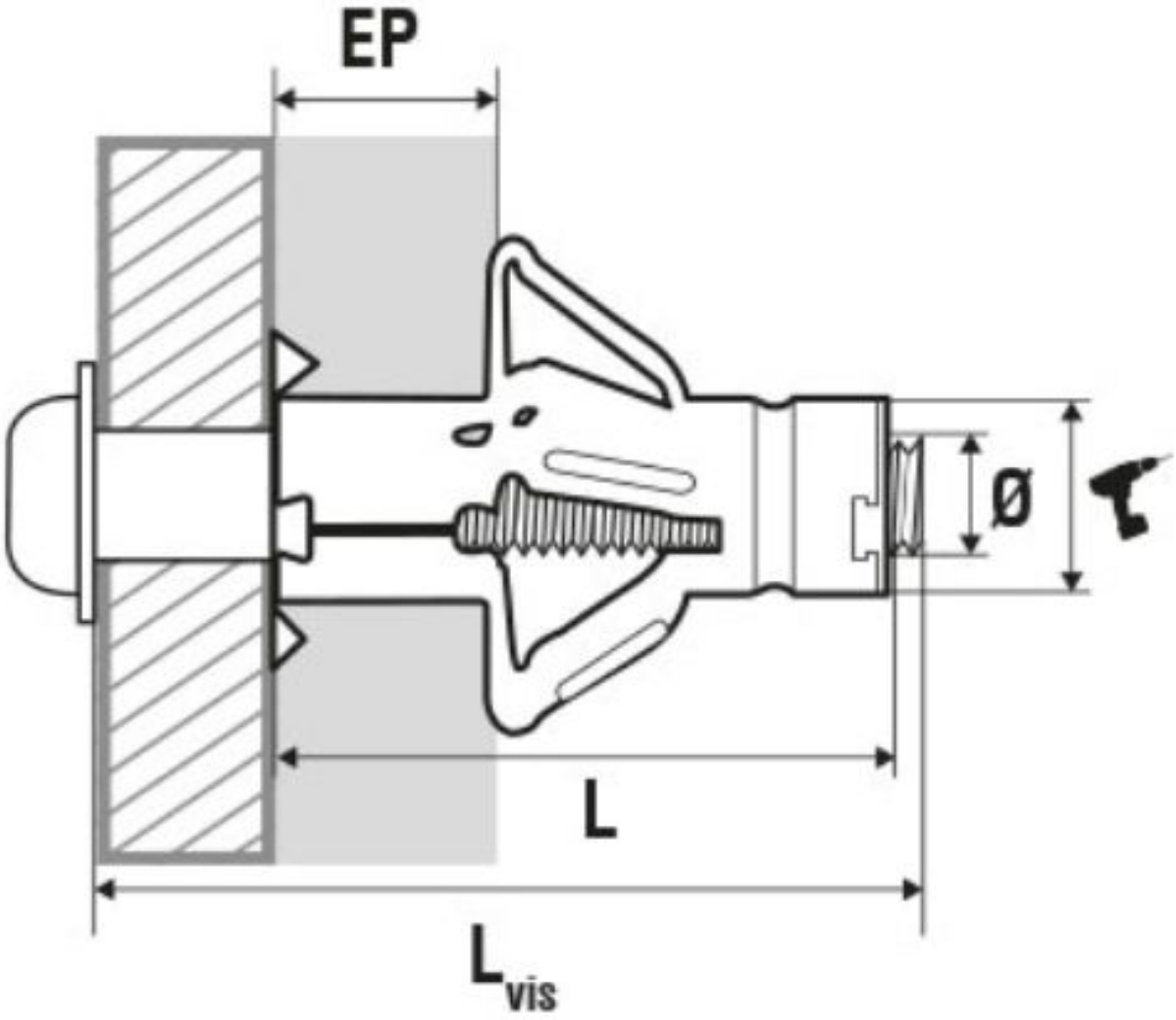
EP
Ø
L
L vis