CHARNIERE INVISIB MEDIUM REG 3D

ARGENTA - ARLU

Charnière invisible MEDIUM compacte, avec vis apparentes, au look technique et innovant.

Charnière milieu de gamme.
Universelle : pour portes gauches ou droites.
Réglable en 3D (hauteur, largeur, profondeur) sans enlever la porte.
Angle d'ouverture de 180°.
Profondeur d'encastrement 35,5mm (cadre) / 36,5mm (porte).
Durabilité : cycle de tests d'ouverture et fermeture min. 200 000.
Entièrement soutenue de bagues en matière POM.

Résistance au feu selon EN1634-1:2008 et classement selon EN13501-2/2007 pour application porte en bois (cadre en bois ou applicatioon porte en bois), cadre en inox.

+ produit :

Réglage en hauteur : -1,5 / +1,5mm
Réglage en largeur : -2,5 / +2,5mm
Réglage en profondeur (poussée) : -1,5 / +1,5mm

Caractéristiques

Epaisseur de porte mini	37

Références

Référence	Finition
1110521N	Chromé mat
1110522N	Noir

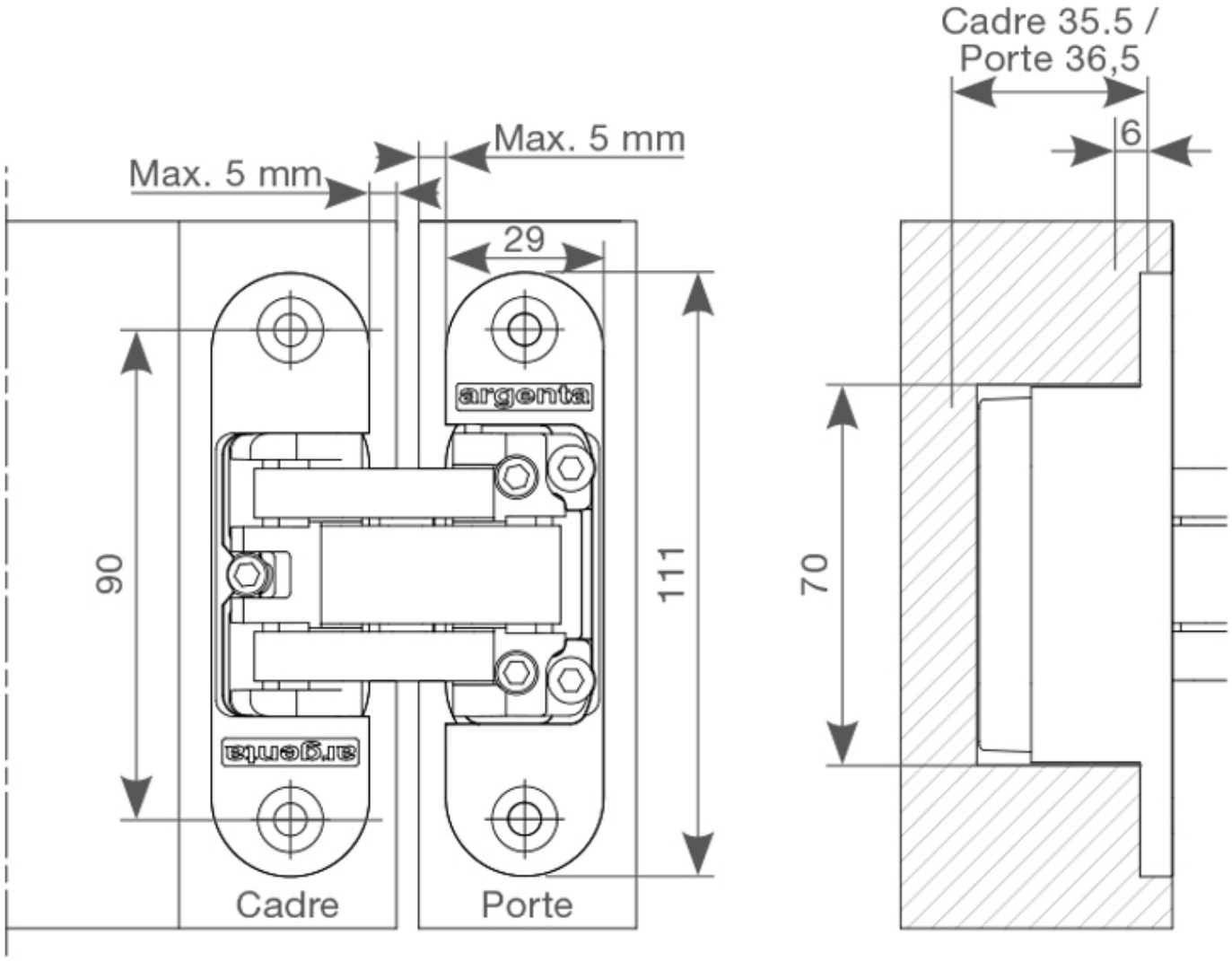
Max. 5 mm
Max. 5 mm
29
90
111
argenta
argenta
Cadre
Porte
Cadre 35.5 /
Porte 36,5
6
70

TABLEAU DES POIDS

Type de charnière		INVISIBLE MEDIUM	
Quantité de charnières		2	3
Poids de porte max. en fonction de la largeur de la porte	730 mm	55 kg	70 kg
	830 mm	50 kg	65 kg
	930 mm	45 kg	60 kg
	1030 mm	40 kg	55 kg