CARRÉ POUR MOTEUR VOLET

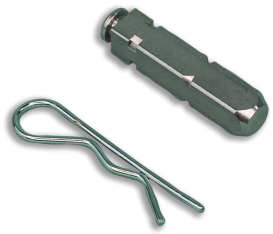

BECKER

Carré de 10 mm pour pose traditionnelle

Références

Référence
2605190N

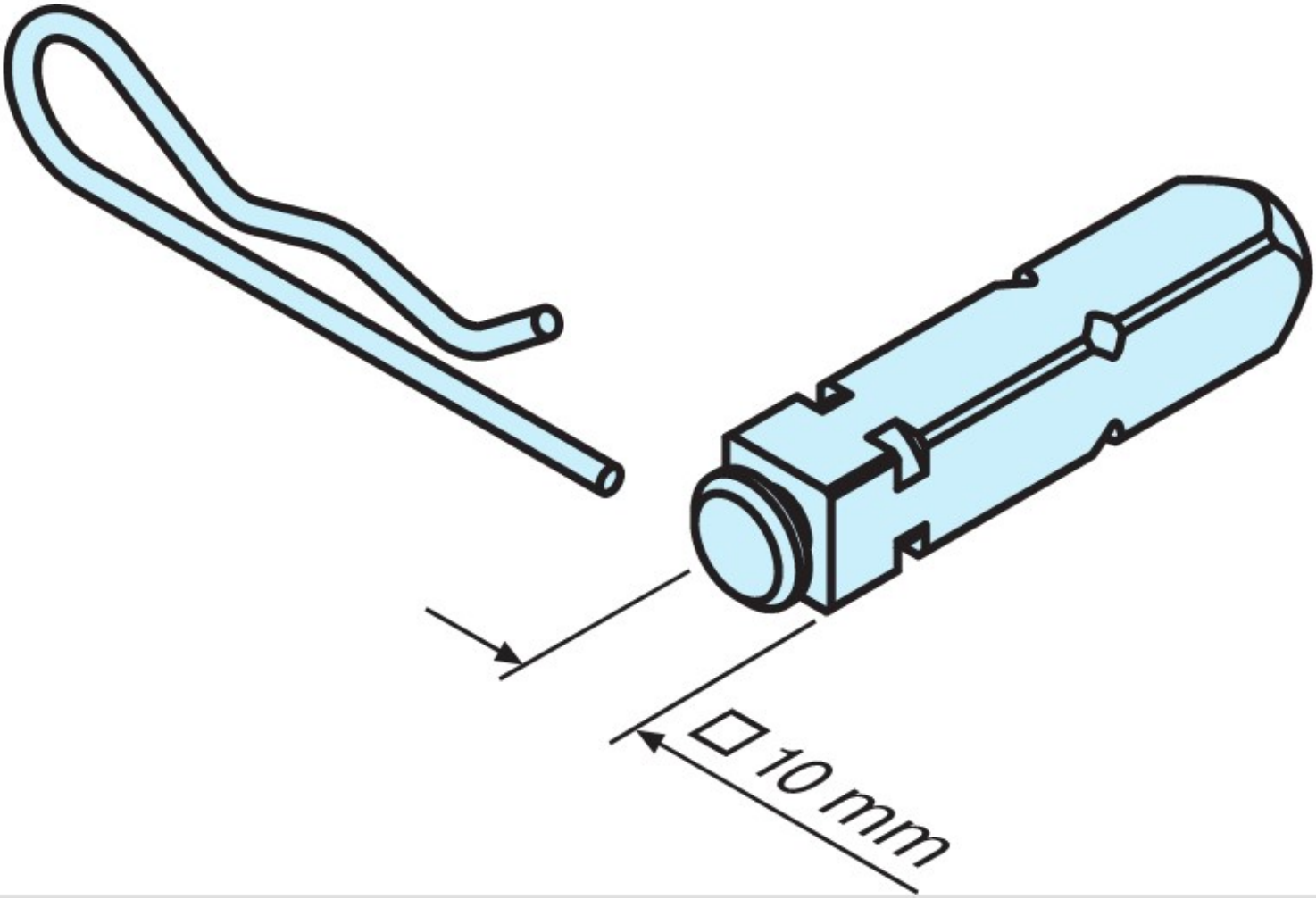
10 mm