CARRÉ DÉPORTÉ

FAPIM

Déporté de 2,5mm

Caractéristiques

Carre	8
Finition	acier
Longueur	150

Références

Référence
1216208N

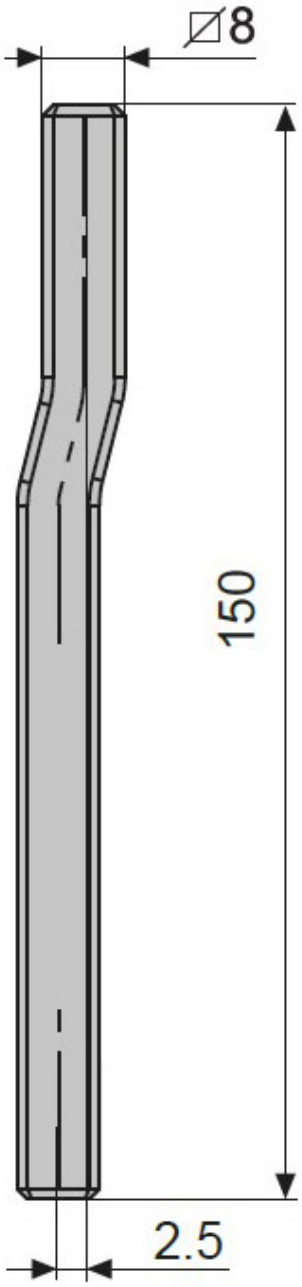
⌀8
150
2.5

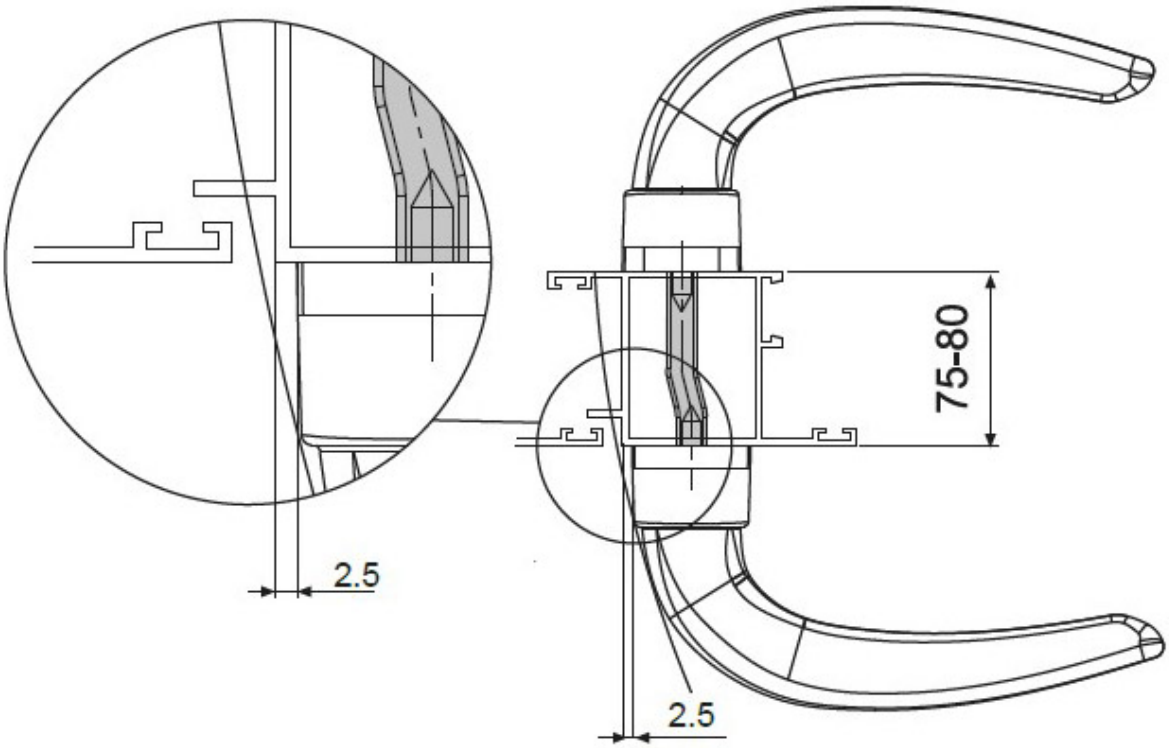
75-80
2.5
2.5