CAPOT POUR VENTOUSE

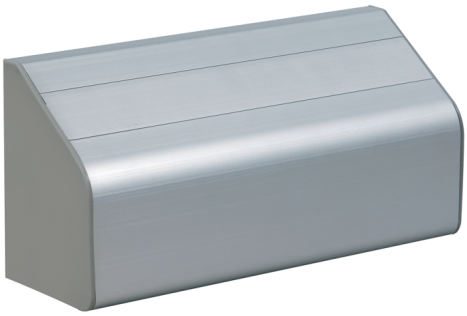

SEWOSY

Ce capot conçu pour protéger les ventouses électromagnétiques VELMAG® de la série EF300 ou EF550 posées en applique, comporte une parclose qui permet de dissimuler les vis et de prévenir le vandalisme.
Tout en renforçant la résistance de l'installation, il en optimise également la finition en améliorant son esthétique ; en effet, fabriqué en aluminium satiné, il peut être personnalisé par le laquage, possible dans la majorité des teintes de la palette RAL.
Selon son association avec une équerre en L ou un kit Z, il est adapté pour les portes poussantes ou tirantes.

Ce capot conçu pour protéger les ventouses électromagnétiques VELMAG® de la série EF300 ou EF550 posées en applique, comporte une parclose qui permet de dissimuler les vis et de prévenir le vandalisme.

Caractéristiques

Sens de pose	Tirant/Poussant

Références

Référence	Compatibilité
9111064N	EF300
9111074N	EF550

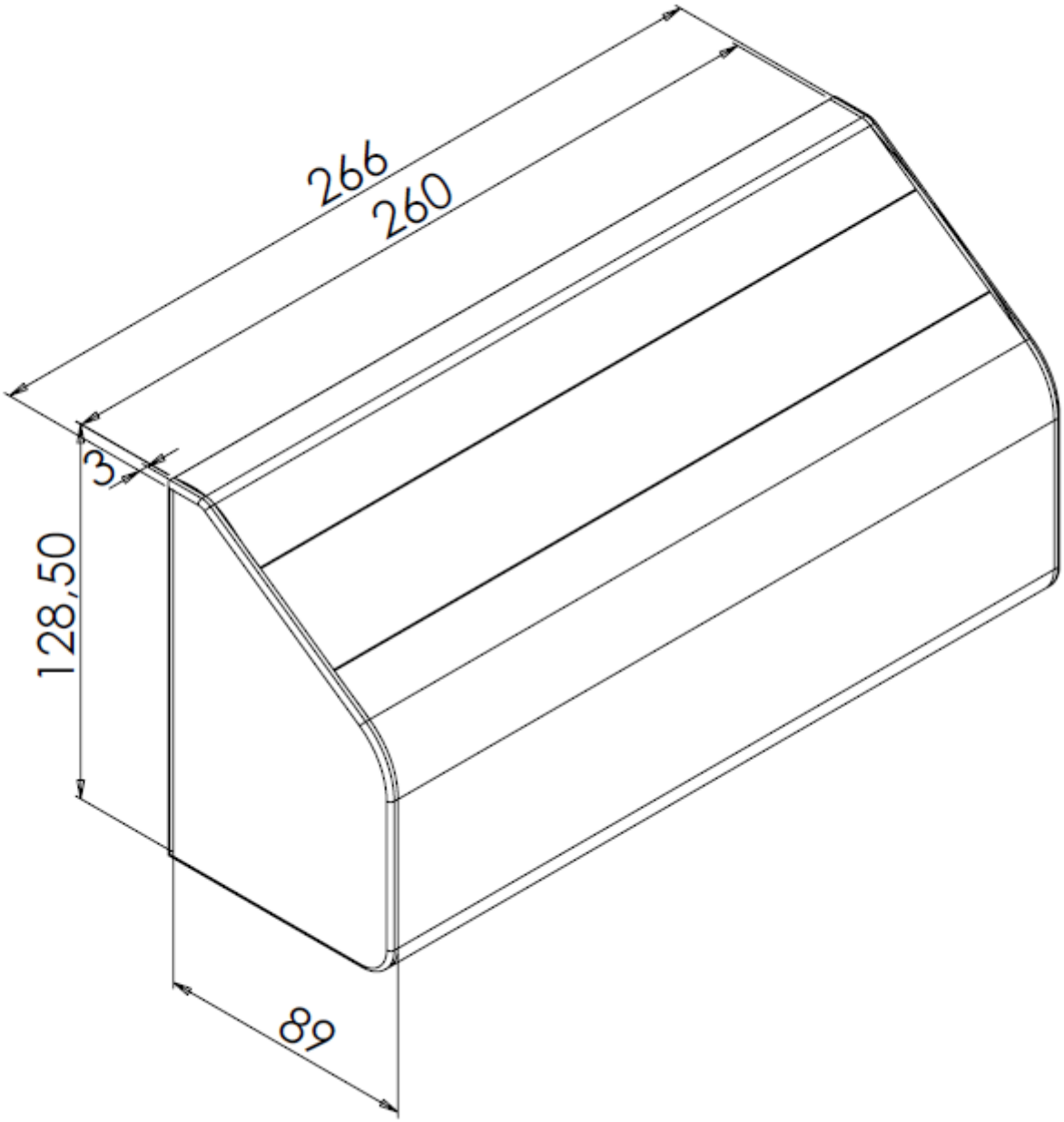
266
260
3
128,50
89

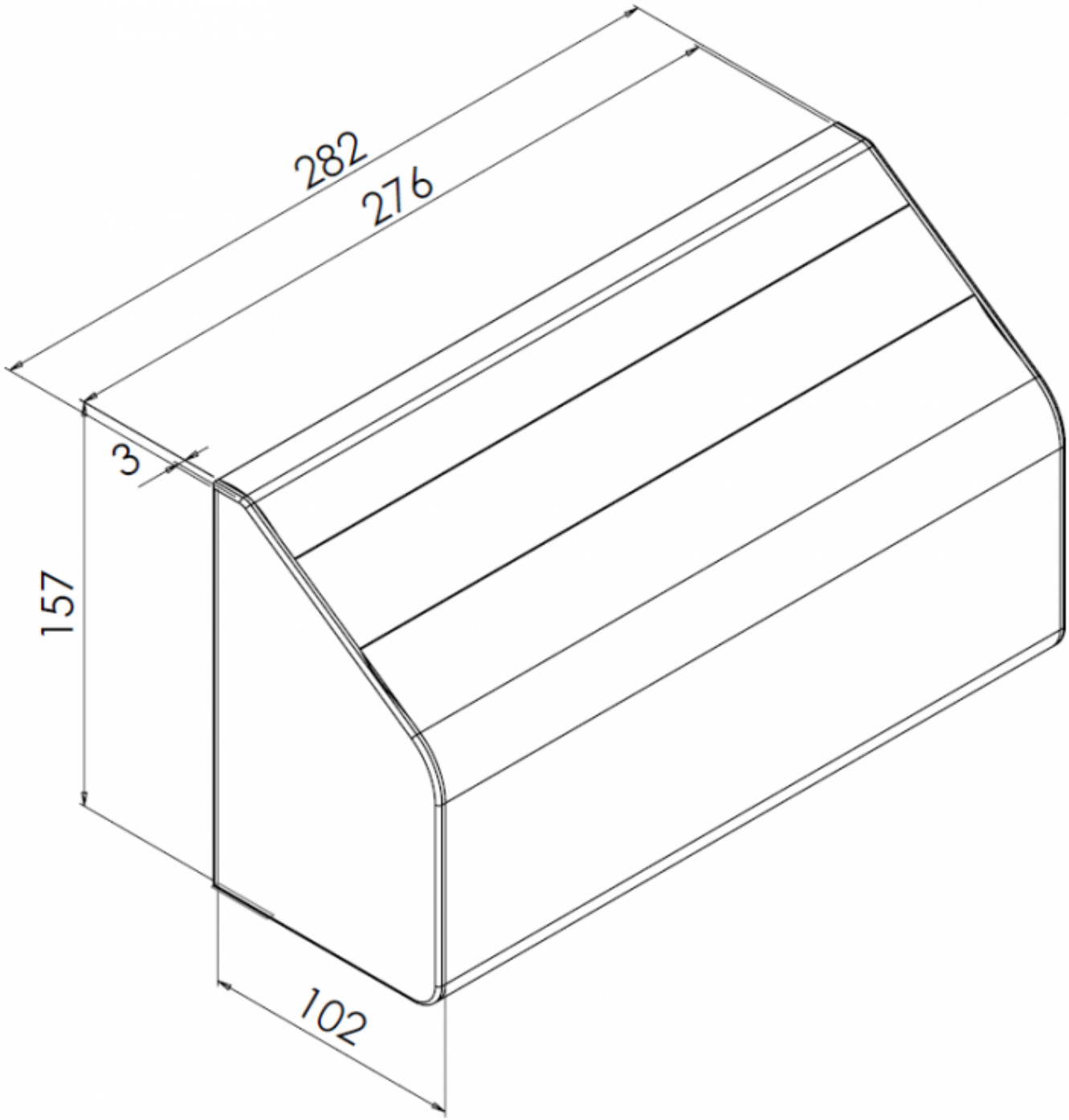
282
276
3
157
102