CALE DE GÂCHE POUR DS30X0/DSM50X0

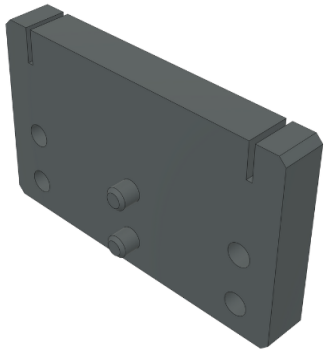

CETEXEL

Cale de gâche grise unitaire.
Epaisseur : 12,5mm .
Séries DS30X0/DSM50X0.

Attention: prévoir 2 unités pour le verrou DS3010-Double.

Références

Référence
9135016N