CACHE FICHE ALU BOUT PLAT

OTLAV

pour fiche Exacta, Bixacta et Mixacta

Caractéristiques

Diam Int	16 mm
Modele	Alu

Références

Référence	Teinte
1114498N	Noir 9005
1114499N	Brun 8003
1114450N	Blanc 9016
1114451N	F9

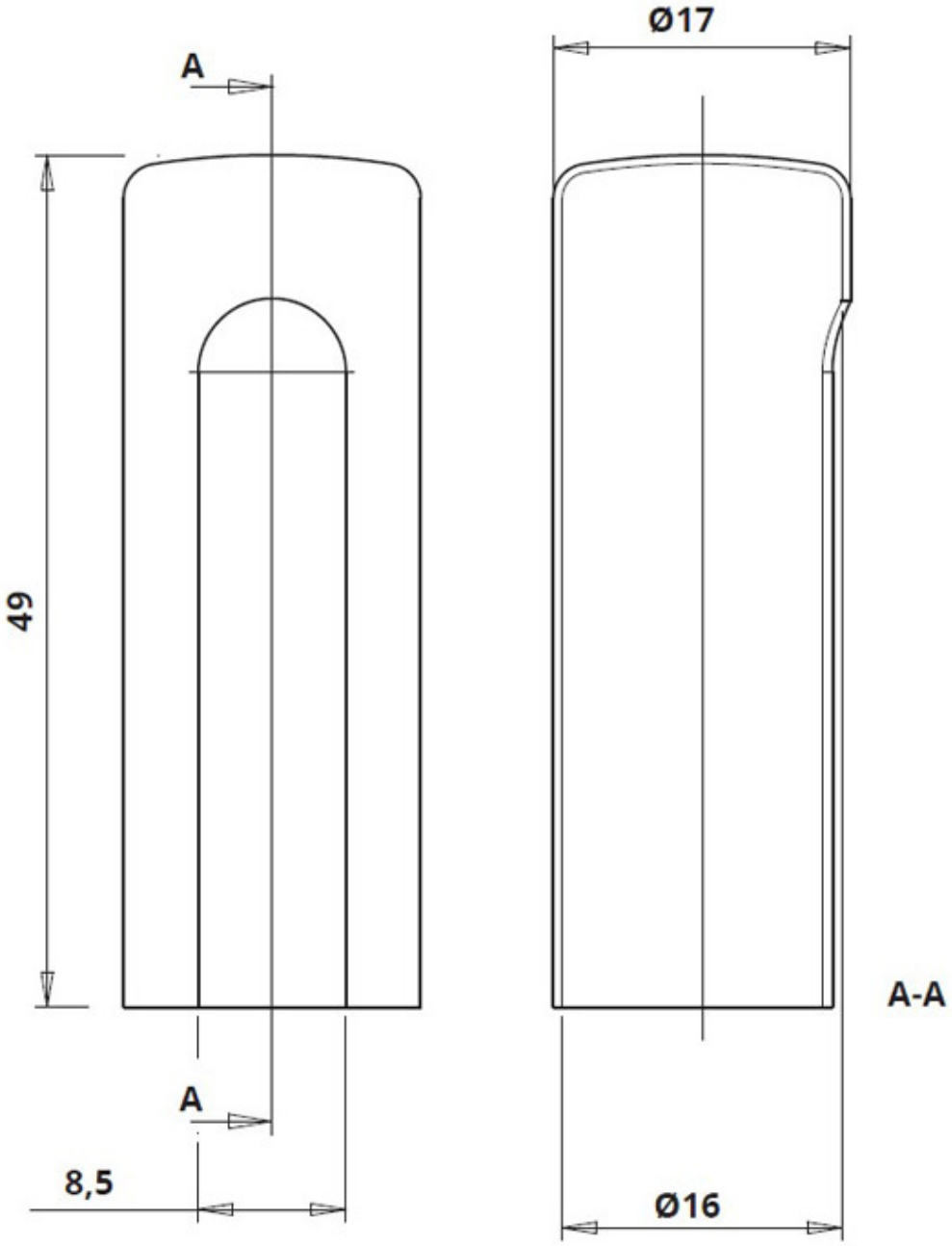
A
Ø17
49
A-A
A
8,5
Ø16