BUTÉE LUCE

FAPIM

Corps en polyamide avec insert en caoutchouc pour une fonction d'amortissage. Il peut être appliqué aussi bien en partie inférieure qu'en partie supérieure des portes.

Caractéristiques

Références

Référence	Teinte
2210257N	Gris
2210256N	Noir

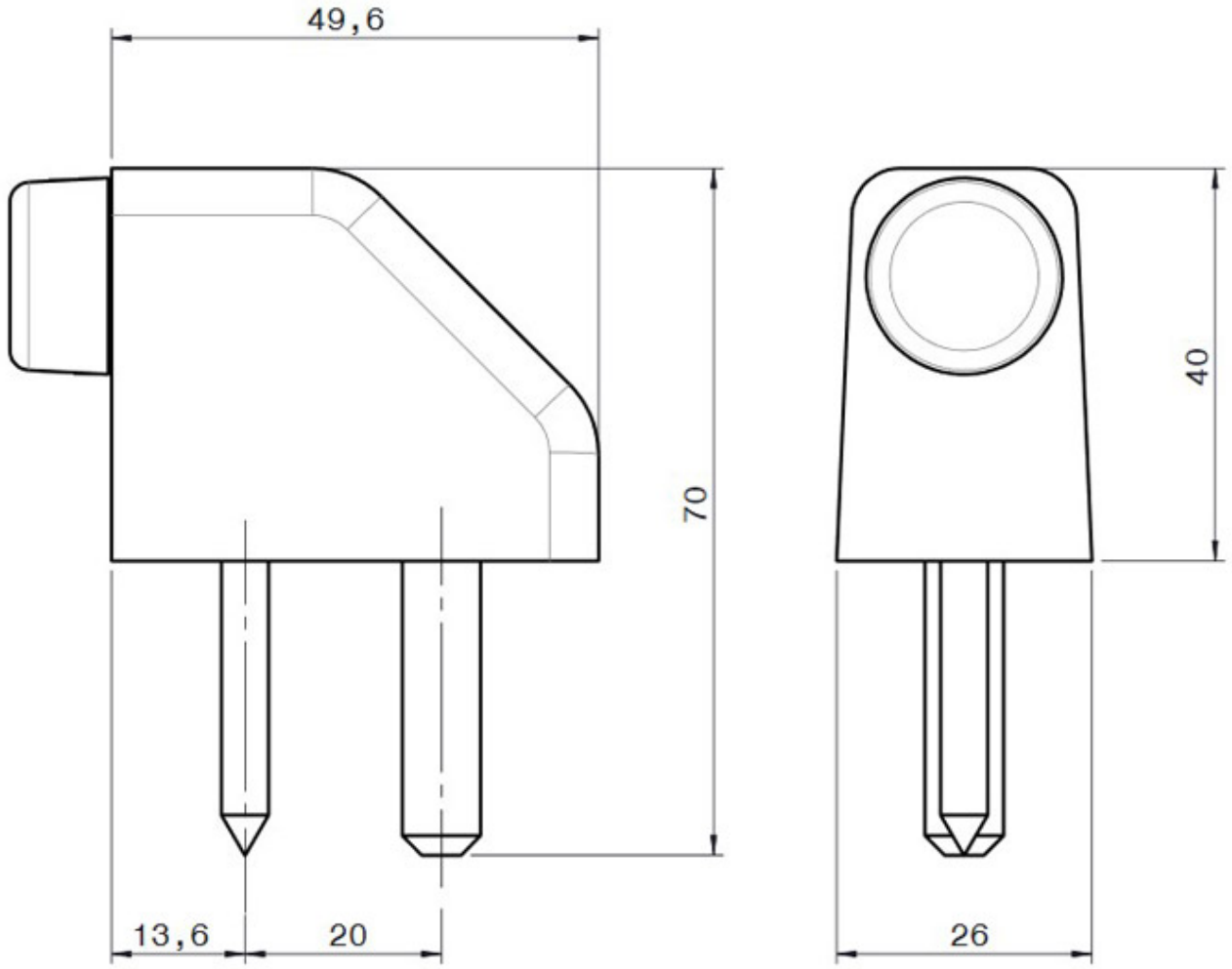
49,6
70
40
13,6
20
26