# BUTÉE DE VANTAIL SAMBA

**CROISEE DS**

**Butée de vantail**
Corps en aluminium
Pion en elastomère
Vis de fixation non fournie

Design moderne
Sans vis de fixation apparente
Plot de reprise d'effort Ø7mm
Butée en élastomère

Info RAL : La Finition « Gris Acier » = finition « aspect acier inox F9 »
Peut remplacer Helium.

ASPECT
B3 Mat = 25 à 35% de brillance
B7 Métalisé = 70 à 80% de brillance
B8 Brillant = 80 à 85% de brillance

Texturé = Sablé, Givré ou Fine structure

## Caractéristiques

| | |
|---|---|
| longueur (mm) | 43 |
| largeur (mm) | 24 |
| hauteur (mm) | 25 |

## Références

| Référence | Teinte | Aspect |
|---|---|---|
| **2201133N** | Gris 9006 | Mat |
| **2201134N** | Blanc 9010 | Brillant |
| **2201135N** | Noir 9005 | Mat |
| **2201137N** | Blanc 9016 | Mat |
| **2201190N** | Gris 7016 | Mat |
| **2201191N** | Helium | Brillant |

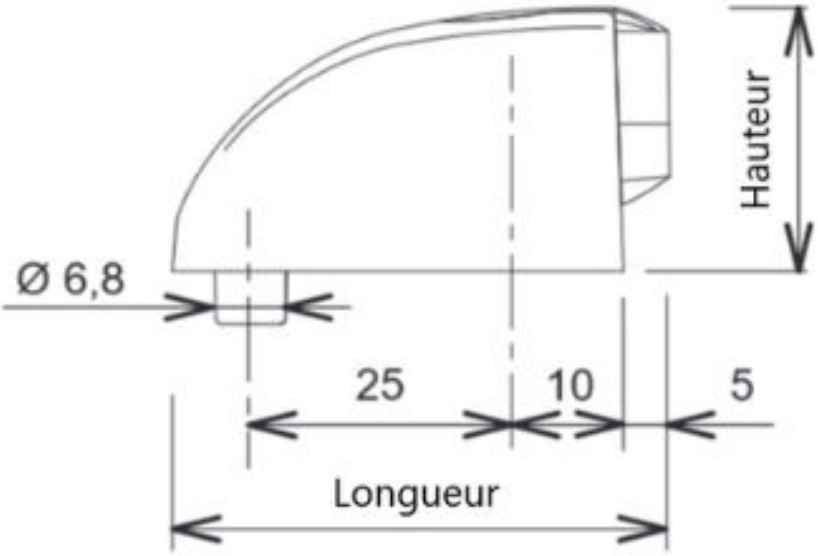
Hauteur
Ø 6,8
25
10
5
Longueur

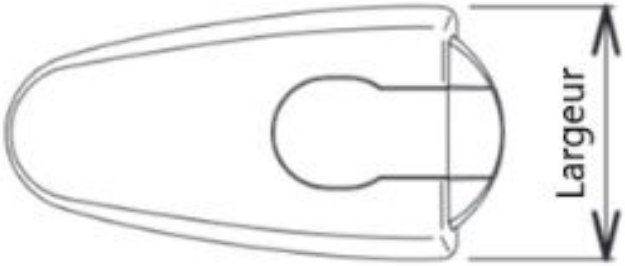
Largeur