BUTÉE DE SOL POUR ÉLECTRADROP

LOCINOX

Sabot de sol économique pour verrous de sol avec un diamètre maximum de Ø20 mm.
Avec évacuation pour nettoyage.

Spécifications :
- Sabot de sol simple, économique et facile à installer dans le béton.
- Sans butée.
- Bac en polypropylène et base en acier galvanisé à chaud.
- Pour verrous de sol avec un axe de Ø20 mm maximum.

Références

Référence
9133011N
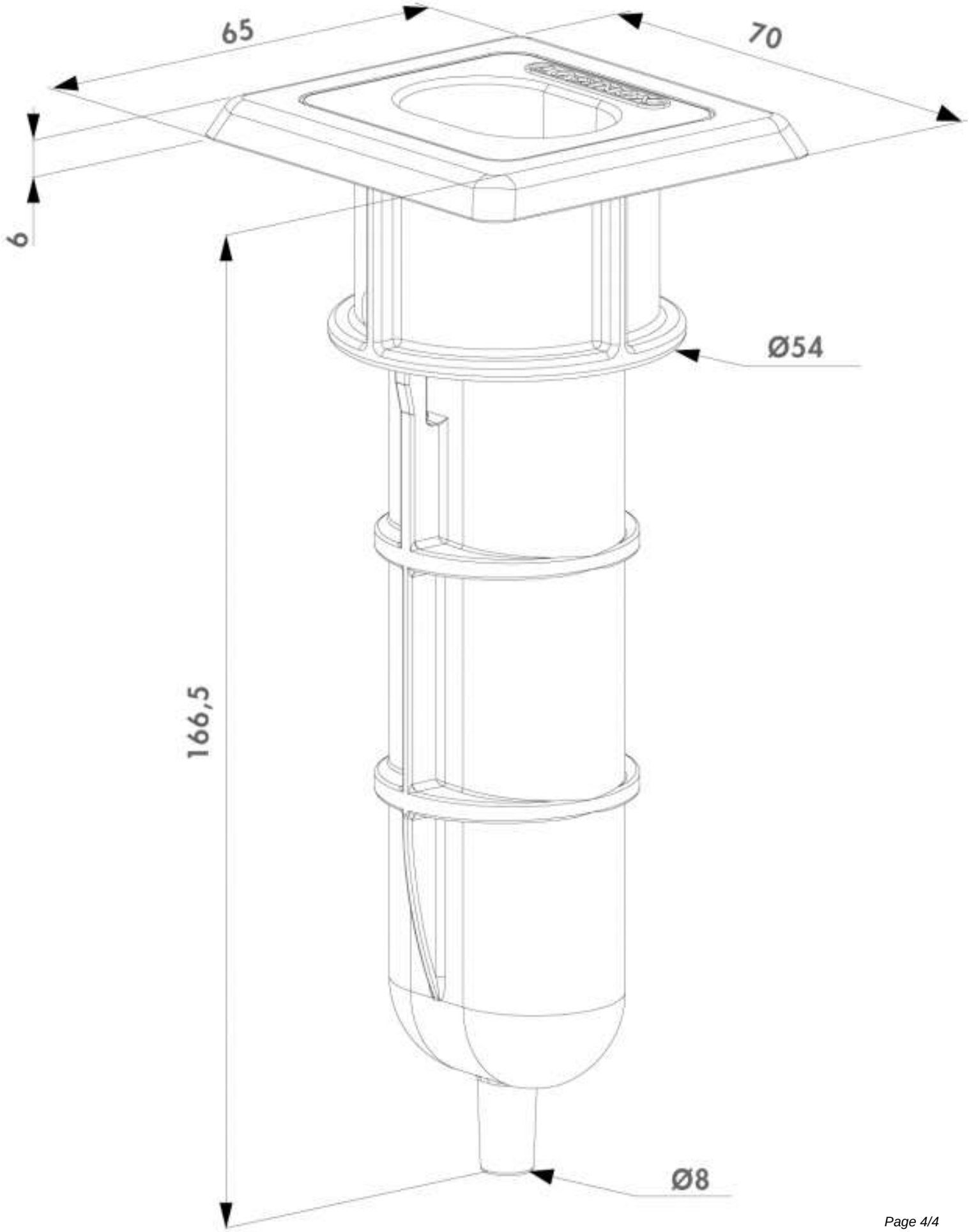
BUTÉE DE SOL POUR ÉLECTRADROP