BUTÉE AMOVIBLE À CLÉ SEHOP

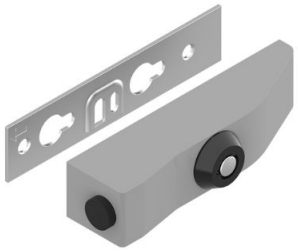

CROISEE DS

Barillet s'entrouvrant
Clé sécurité n°1212201 ou n°2112201 ou n°3112201 **vendue séparément**
Corps en aluminium thermolaqué
Butée en élastomère
Plaque de Fixation en inox
Vis de fixation non fournies

Produit conforme à la norme EN 13 126.5

Permet une aération sécurisée
Sans vis de fixation apparente
La butée se retire pour permettre le croisement des vantaux

Info RAL : La Finition « Gris Acier » = finition « aspect acier inox F9 »
Peut remplacer Helium.

ASPECT
B3 Mat = 25 à 35% de brillance
B7 Métalisé = 70 à 80% de brillance
B8 Brillant = 80 à 85% de brillance

Texturé = Sablé, Givré ou Fine structure

Caractéristiques

Références

Référence	N°	type de produit	Teinte	Aspect
2201122N	1212201	Butée amovible	Blanc 9010	Brillant
2201124N	1212201	Butée amovible	Noir 9005	Mat
2201126N	1212201	Butée amovible	Gris 9006	Mat
2201128N	1212201	Clé	-	-
2201169N	1212201	Butée amovible	Gris 7016	Brillant
2201170N	1212201	Butée amovible	Blanc 9016	Mat
2201171N	1212201	Butée amovible	Helium	Brillant
2201104N	2112201	Butée amovible	Blanc 9010	Brillant
2201106N	2112201	Butée amovible	Noir 9005	Mat
2201116N	2112201	Butée amovible	Gris 9006	Mat
2201120N	2112201	Clé	-	-
2201178N	2112201	Butée amovible	Gris 7016	Brillant
2201179N	2112201	Butée amovible	Blanc 9016	Mat
2201180N	2112201	Butée amovible	Helium	Brillant
2201155N	3112201	Clé	-	-
2201149N	3112201	Butée amovible	Blanc 9016	Mat
2201150N	3112201	Butée amovible	Noir 9005	Brillant
2201151N	3112201	Butée amovible	Gris inox	Brillant
2201172N	3112201	Butée amovible	Gris 7016	Brillant

BUTÉE AMOVIBLE À CLÉ SEHOP

Référence	N°	type de produit	Teinte	Aspect
2201173N	3112201	Butée amovible	Gris 9006	Brillant
2201174N	3112201	Butée amovible	Helium	Brillant

Usinage de la traverse basse

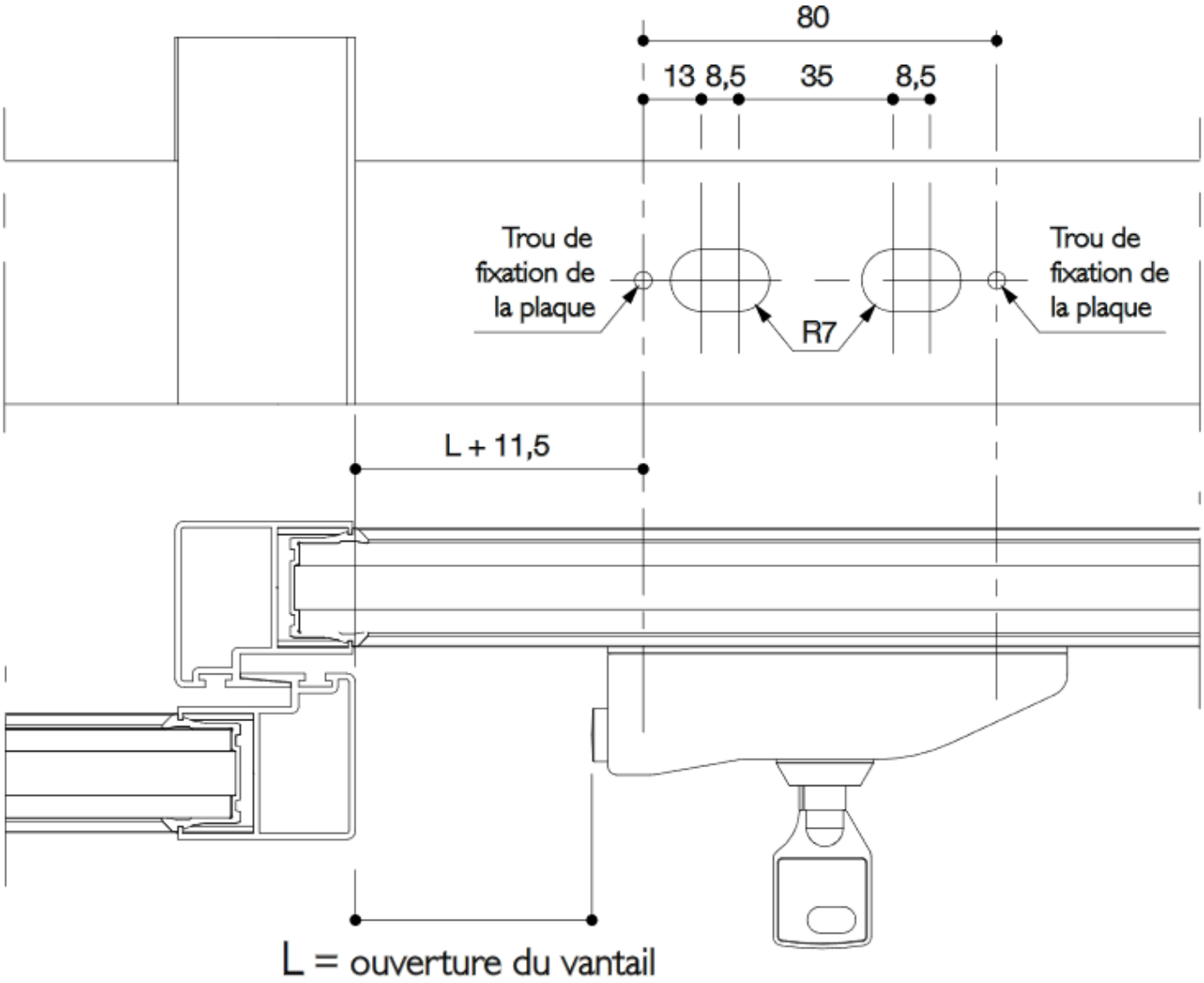

La cote **L** doit être définie en fonction des réglementations en vigueur.
La **Croisée DS** ne peut être tenue pour responsable en cas de non respect de ces dispositions.