BRAS STANDARD TS 2000-4000

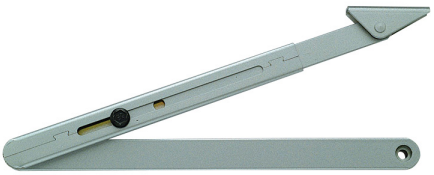

GEZE

Sans arrêt.
Le bras compas standard est compatible avec les ferme-portes TS 2000 et TS 4000.
Il est possible de l'installer aisément sur des ferme-portes déjà en place, sur des portes à 1 vantail.

Caractéristiques

Références

Référence	Teinte
1409024N	Argent
1409036N	Blanc 9010
1409028N	Blanc 9016
1409030N	Noir

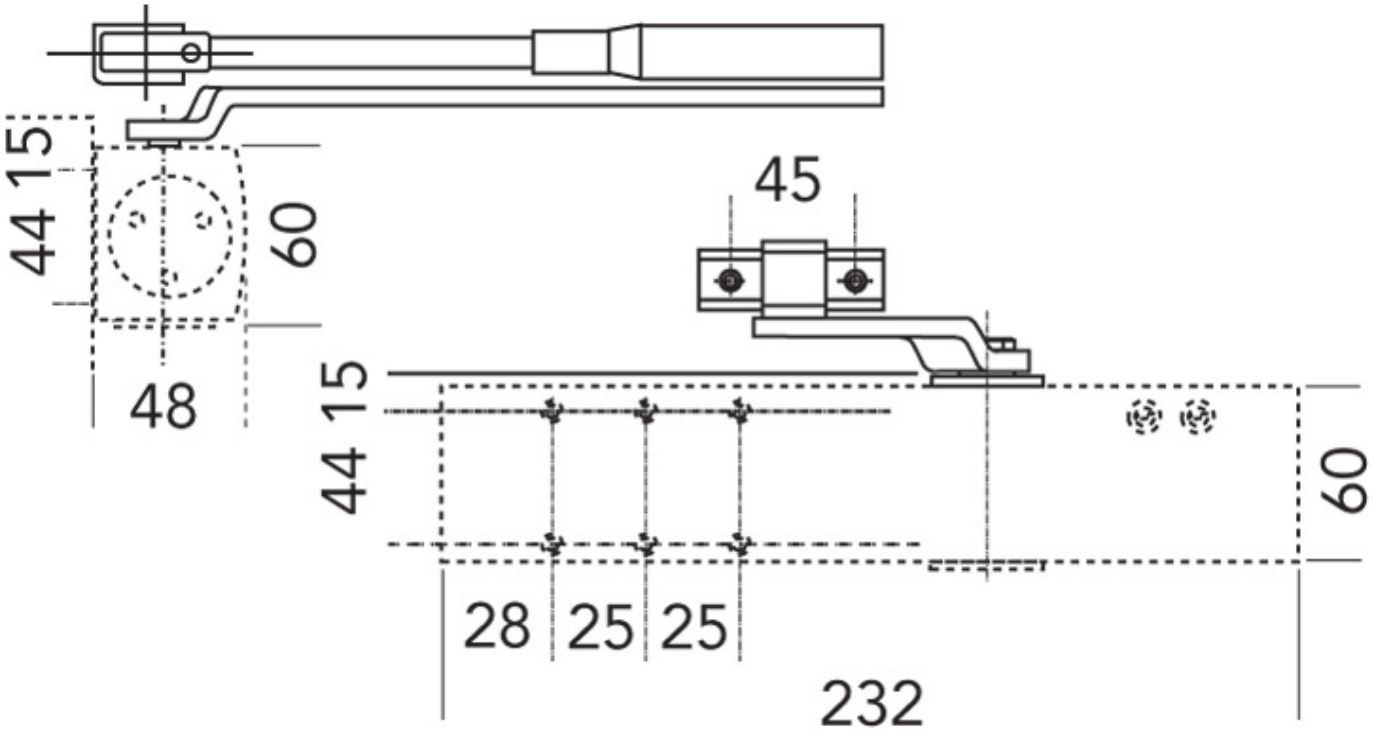
15
44
60
48
45
15
44
60
28
25
25
232