BRAS STANDARD TS 1500

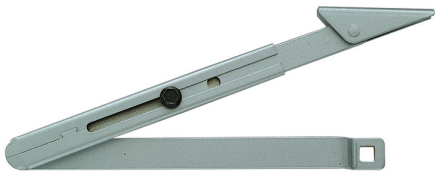

GEZE

Champs d'application : Portes battantes à simple action à droite et à gauche.

Pour une embrasure allant jusqu'à 50 mm.

Caractéristiques

Références

Référence	Teinte
1409194N	Argent
1409196N	Blanc 9016
1409198N	Noir

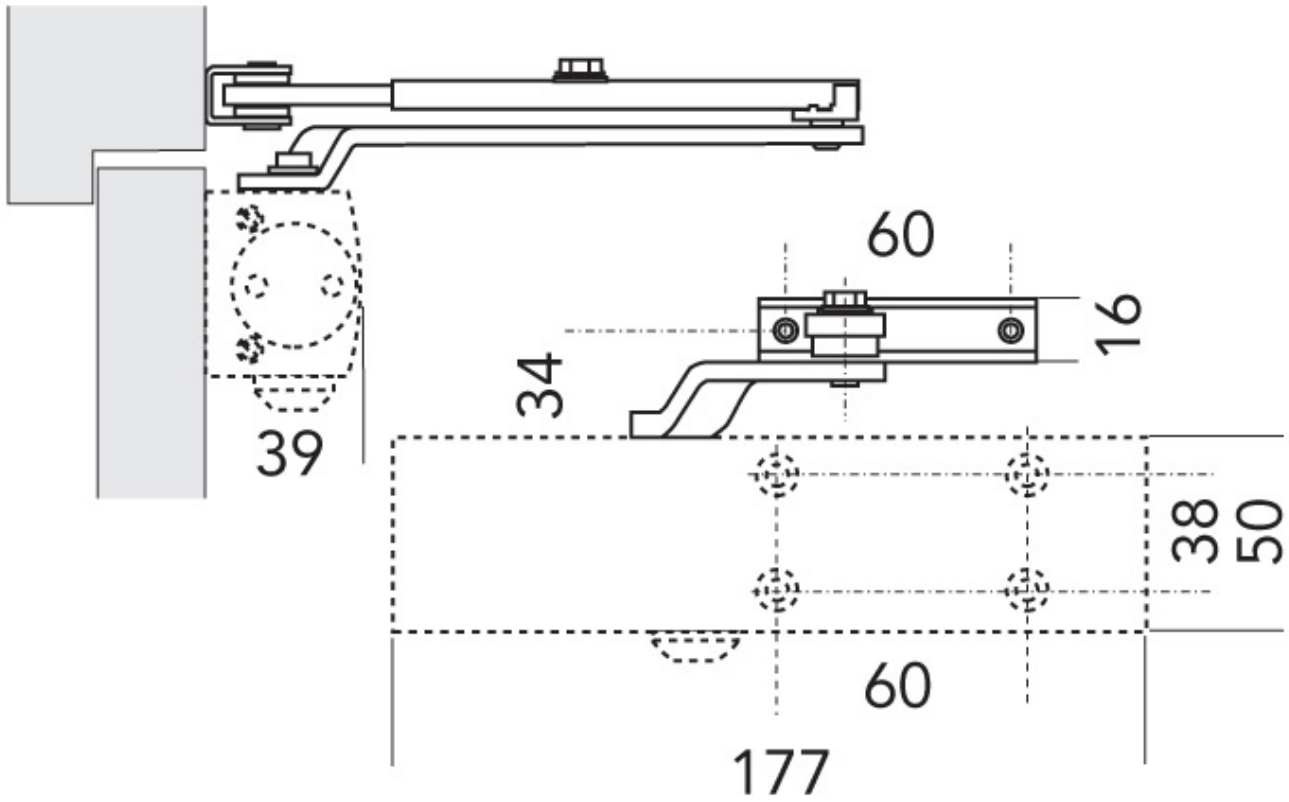
60
16
34
39
38
50
60
177