BRAS COMPAS OF AVEC FICHE 12/20-13 AF/IP

SIEGENIA

pour ouvrant à la française et semi-fixe

Prévoir la têtière compas OF TSSD0050

Caractéristiques

Siegenia	TSAB6050

Références
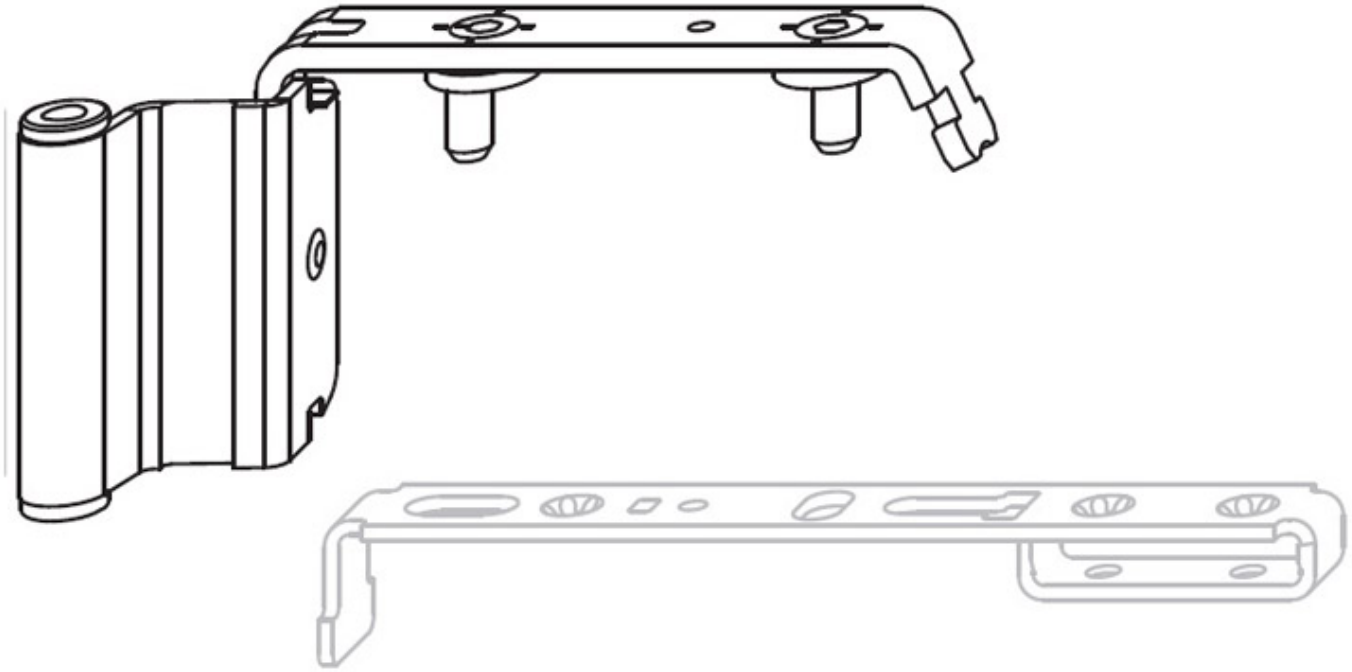
Référence
2109728N