BOUTON TOURNANT POUR ANTIPANIQUE

JPM

Fixation solidaire par deux vis
Plaque de 210 x 47
Débrayable
Toutes les poignées sont réversibles
Condamnable par 1/2 cylindre ou non

Caractéristiques

Cylindre	Oui
Teinte	Argent

Références

Référence
1362044N

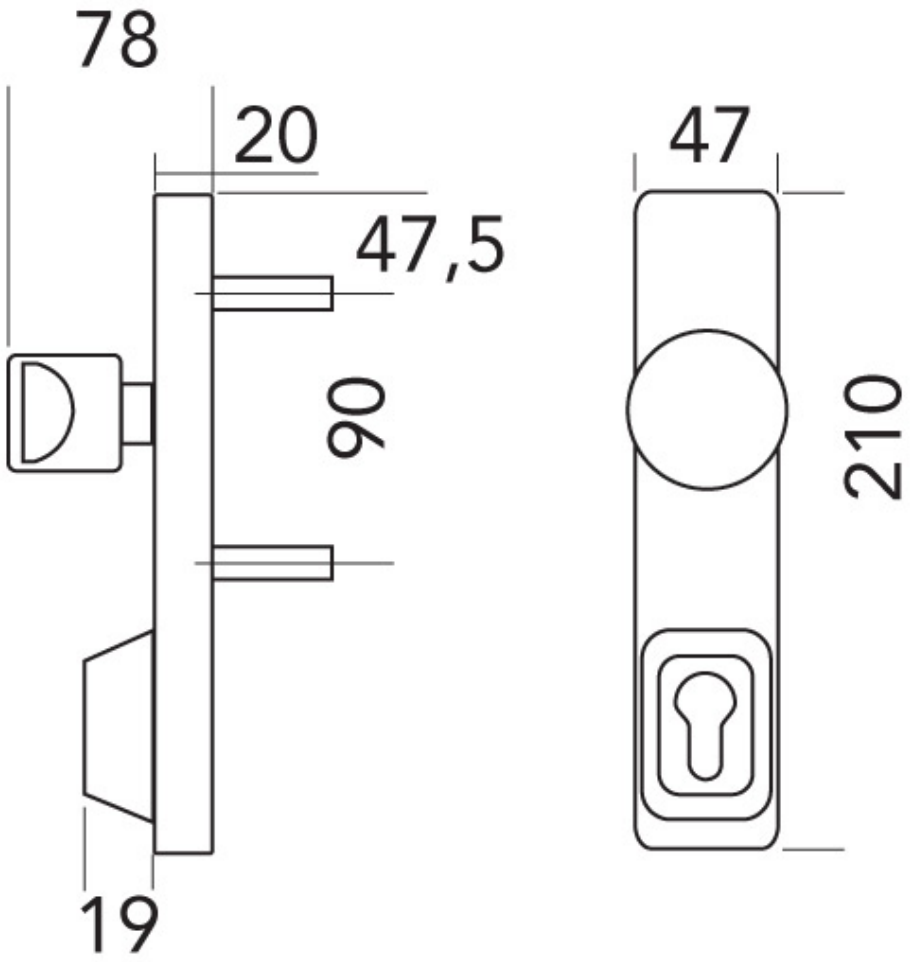
78
20
47,5
90
19
47
210