BOUTON INOX

CADAP

Finition inox
Diamètre 74mm
Fixation en applique par balustre

Références

Référence
1612288N

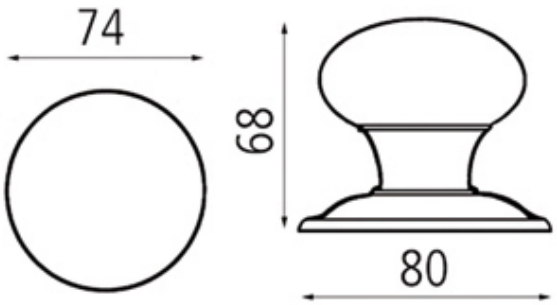
74
68
80