BÉQUILLE TRADITIONNELLE

TIRARD

Epaisseur maximum de porte 105 mm

Caractéristiques

Teinte	Noir

Références

Référence
1721042N

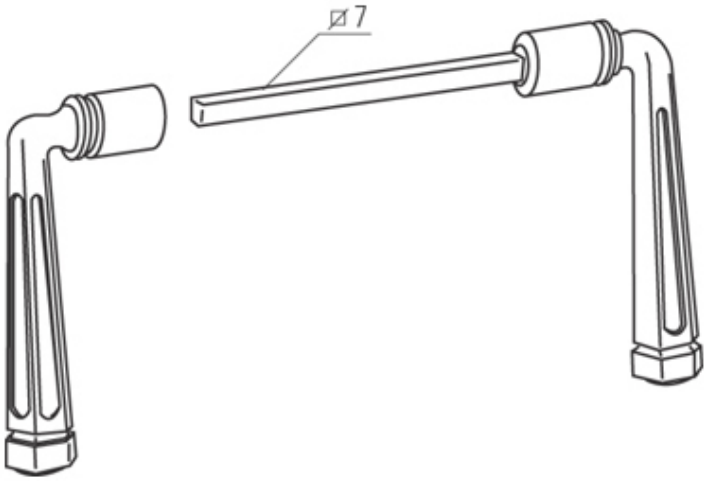
⌀7