BÉQUILLE SIMPLE HERA

FAPIM

Béquille de porte en aluminium moulé sous pression avec ressort de rappel et rosace cache-vis à maintien de position par ressort.
Base en aluminium moulé sous pression, douille de rotation en nylon, ressort et rondelles en acier inox.
Axe carré de 8mm et vis de fixation en acier zingué.
Grâce à un système de production différent, on peut également la réaliser dans les finitions anodisées.

Lg carré 98 mm, utiliser carré 8 x 132 mm (1216069N)

Lg carré 116 mm, utiliser carré 8 x 150 mm (1216207N)

Caractéristiques

Carré (mm)	8
Lg carré (mm)	40

Références

Référence	Teinte	Aspect
1221622N	Blanc 9016	Brillant
1221623N	Brut	-
1221624N	Gris 7016	Sablé
1221621N	Argent G6	Satiné
1221541N	Blanc 9016 mat	Mat
1221542N	Gris G5	Mat
1221593N	Helium NJ	Brillant
1221543N	Noir 9005	Mat

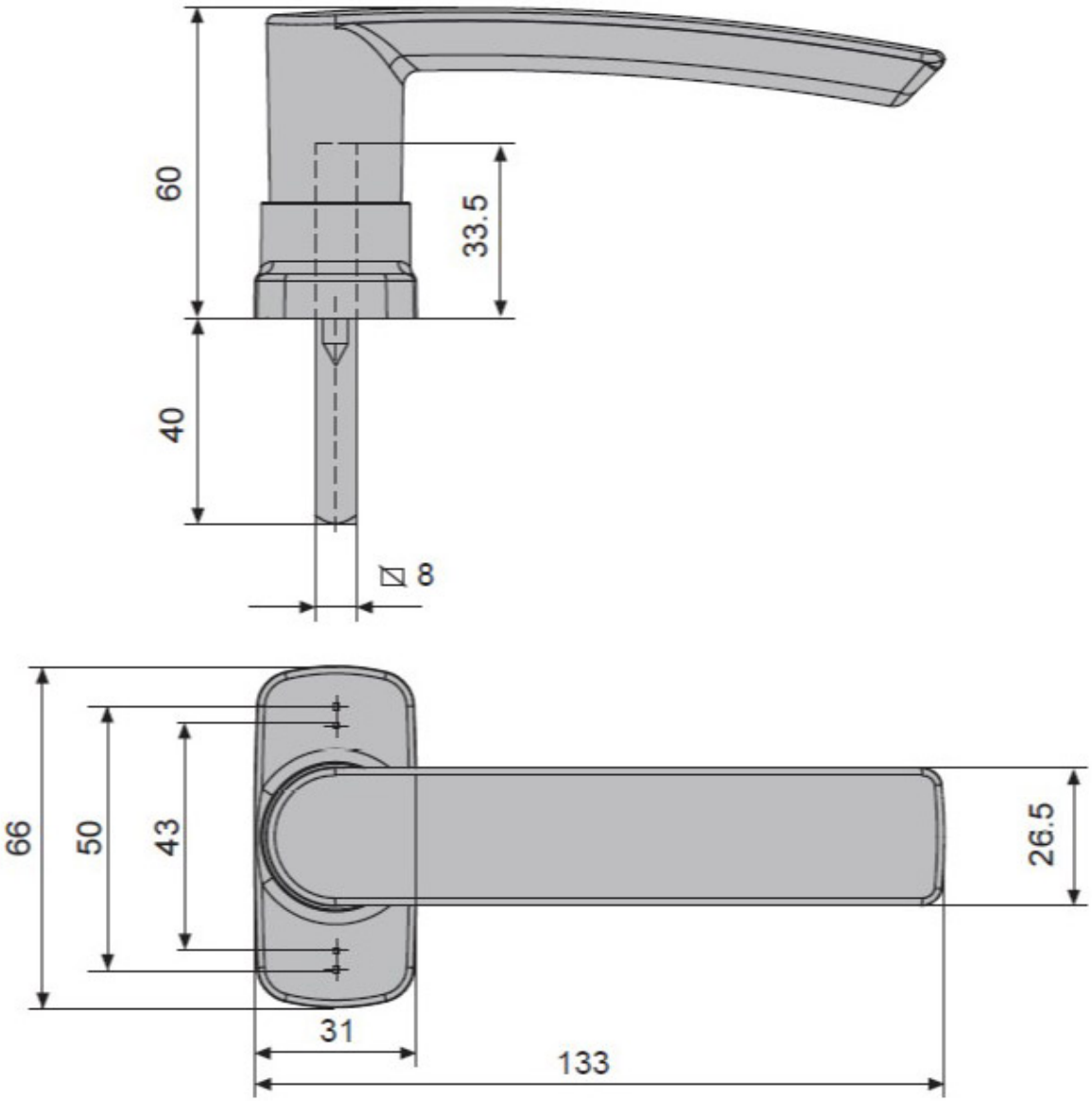
60
33.5
40
8
66
50
43
26.5
31
133