BÉQUILLE HORUS SAILLIE RÉDUITE

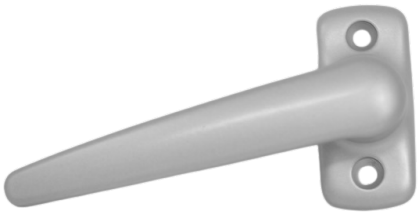

FAPIM

Carré longueur 110 mm

Aspect :
Mat = 25 % (+/-5) de brillance
Satiné = 70 % (+/-5) de brillance
Brillant = 80-95 % de brillance

Caractéristiques

Porte	40 - 55

Références

Référence	Carré (mm)	Teinte	Aspect
1221661N	7	Blanc 9010	Brillant
1221553N	7	Blanc 9016	Mat
1221039N	8	Argent G6	Satiné
1221042N	8	Blanc 9016	Brillant
1221048N	8	Noir 9005	Mat
1221595N	8	Gris 7016	Mat
1221486N	8	Helium NJ	Brillant

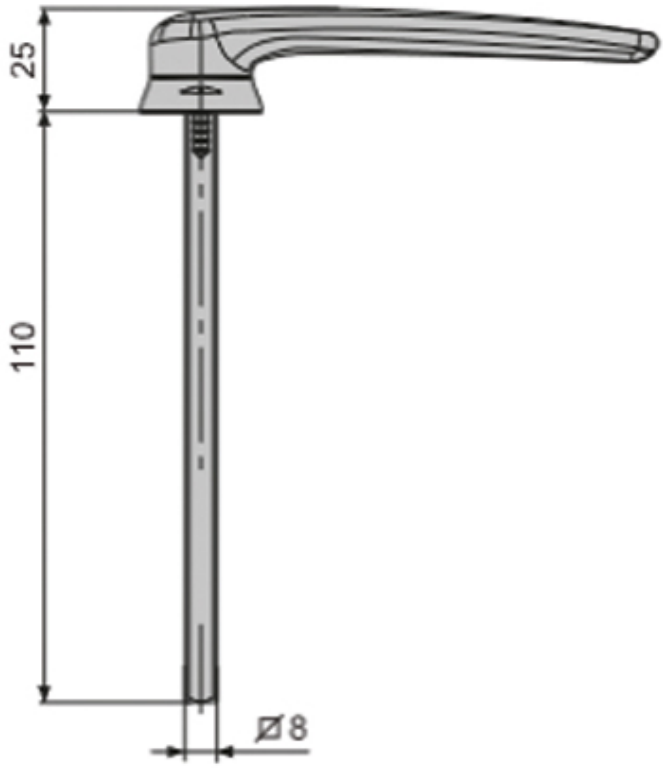
25
110
Ø8

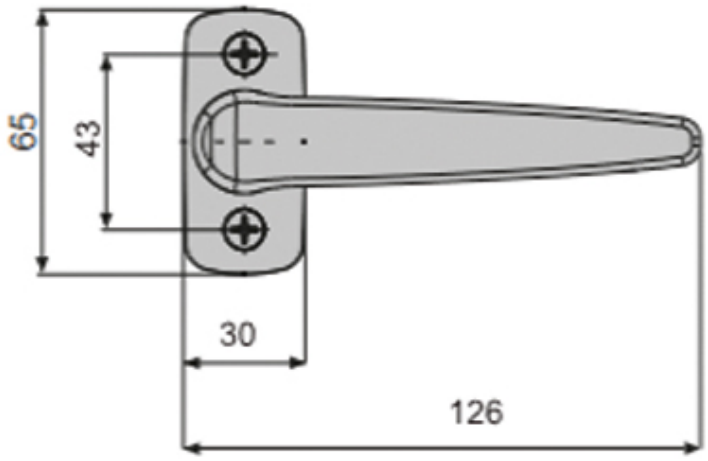
65
43
30
126