BAS DE PORTE DE RÉNOVATION

ELLEN

Bas de porte en PVC adhésif.Le profilé PDS-B-ZK a été conçu pour l'isolation des portes et baies coulissantes par brosse souple en polypropylène, traité aux silicones évitant ainsi toute aspiration de poussière. Fixation par bande adhésive très puissante. Le PDS-B-ZK existe aussi en version bois.

Caractéristiques

Taille	100

Références

Référence	Teinte
1618018N	Blanc
1618020N	Brun

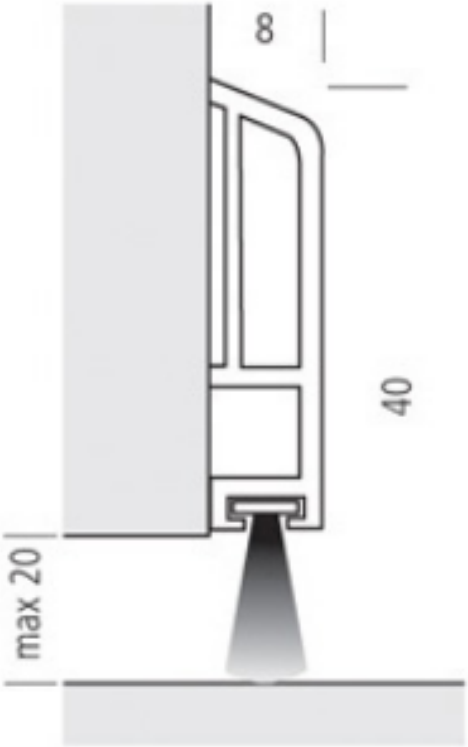
max 20
40
8