ARRÊT MARSEILLAIS COMPOSITE

TORBEL

Tourniquet marseillais composite avec butée réglable

Caractéristiques

A	22/60
L	135
Teinte	Blanc

Références

Référence
2603174N

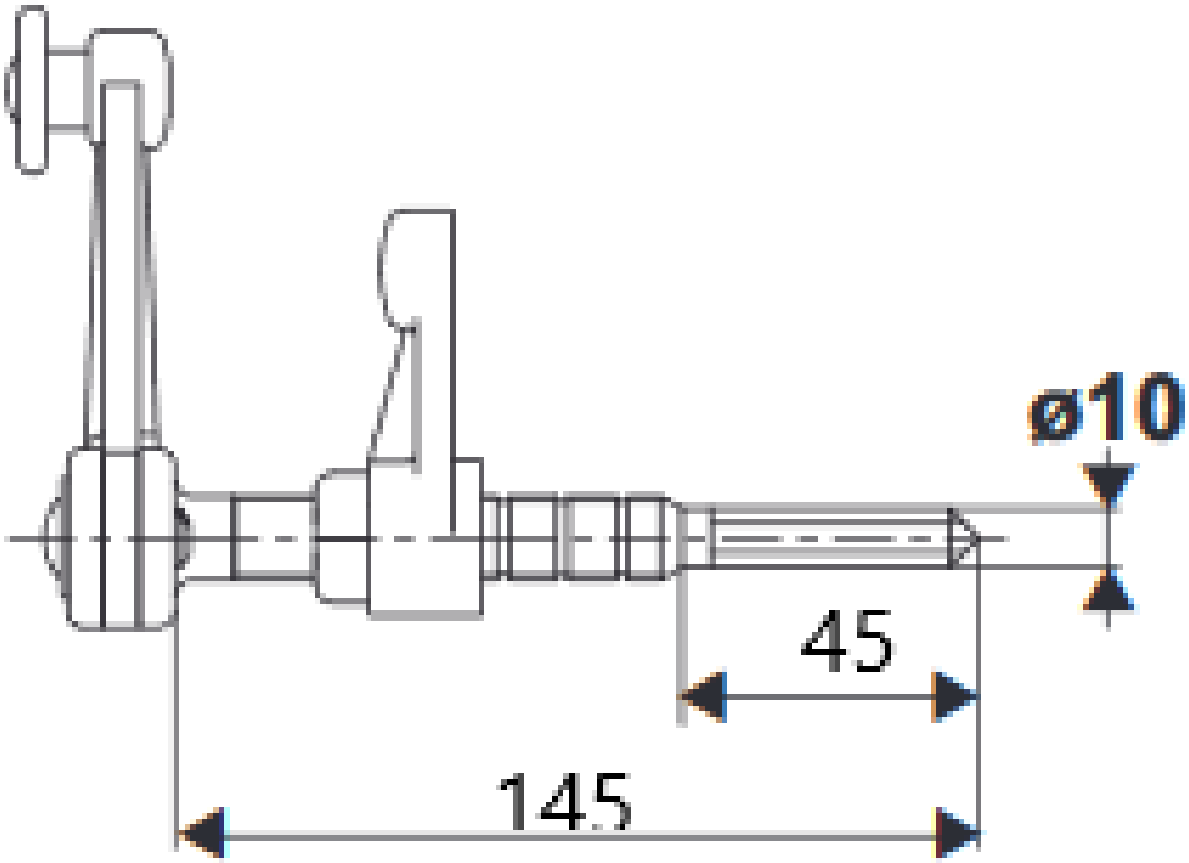
ø10
45
145