# ARRÊT GRILLE

**TORBEL**

Réglable hauteur 350 mm
Bichromaté

## Références

| Référence |
| --- |
| **1718020N** |

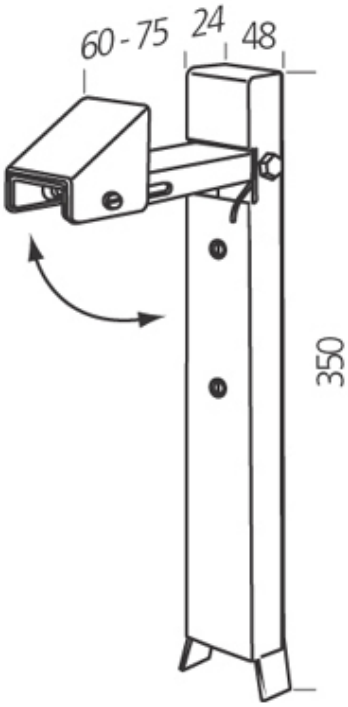
60 - 75
24
48
350