ARRET DE PORTAIL REGLABLE A SCELLER 250MM

TORBEL INDUSTRIE

Acier zingué blanc.

Références

Référence
1717237N

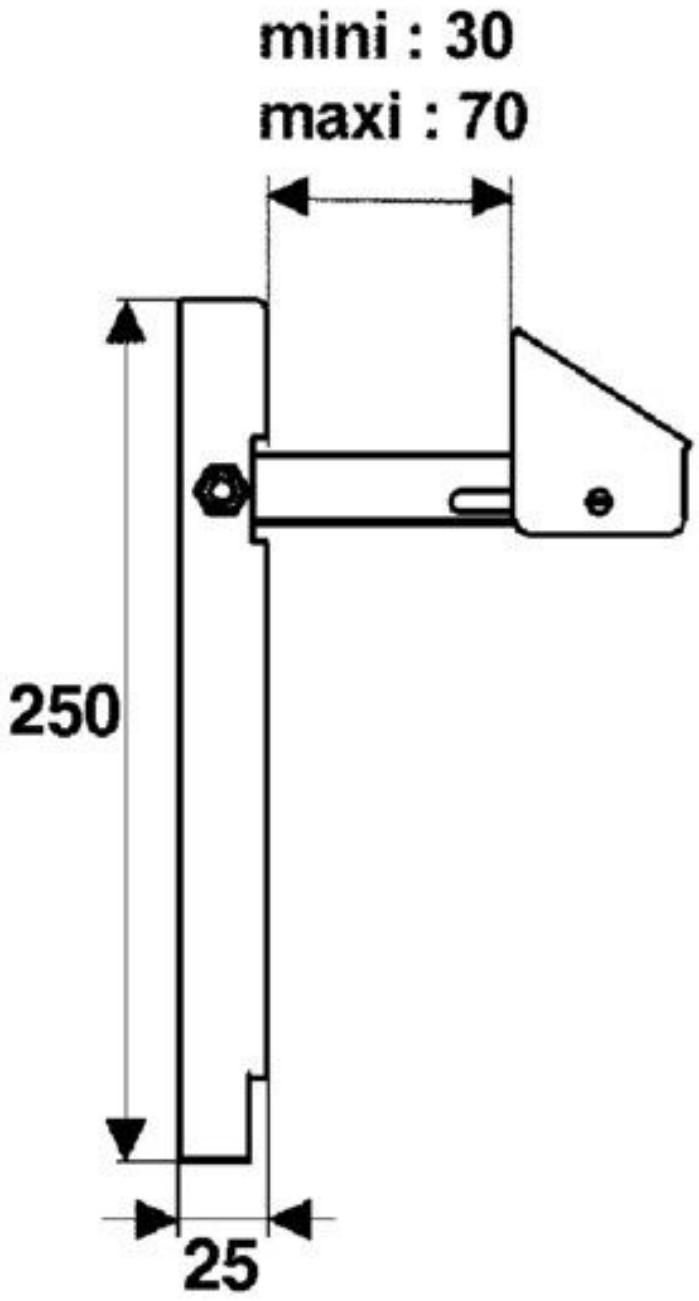
mini : 30
maxi : 70
250
25