ARRÊT DARDENNE À VIS

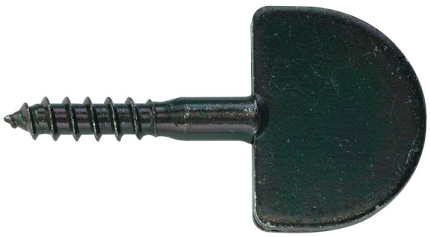

JM

Butée et arrêt cataphorèse à vis pour espagnolettes

Caractéristiques

Références

Référence	Finition
2603216N	Bichromaté
2603076N	Noir

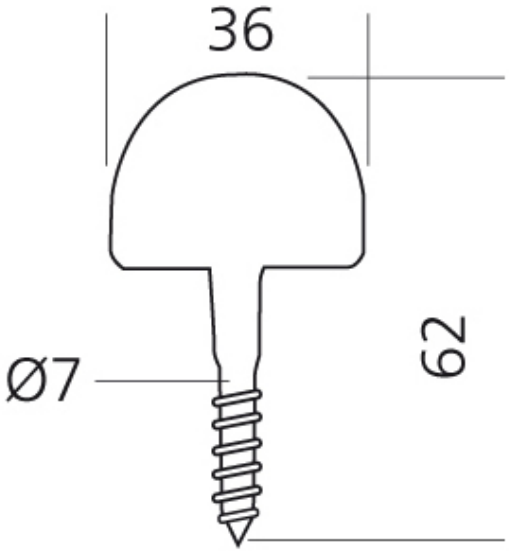
36
Ø7
62