ARRÊT AVEC ROUE DE RELAVAGE PORTAIL AUTOPORTANT

ROB

Il est absolument nécessaire de mettre un arrêt à chaque extrémité du profil pour em pêcher le profil de se libérer des roulettes.
Pour des por tails lourds et/ou longs il est conseillé d'employer des ar rêts avec roulette d'appui.
En position ouverte ou fermée, cette roulette d'appui suppri mera le fléchissement du por tail et soulagera largement la charge sur les deux roulettes du portail

Configurateur disponible auprès de votre commercial

Caractéristiques

Références

Référence	Rail	Serie
1717190N	250.000	259.660
1717191N	260.000	269.660

ARRÊT AVEC ROUE DE RELAVAGE PORTAIL AUTOPORTANT

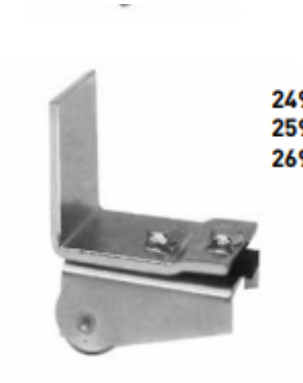

249.660
259.660
269.660

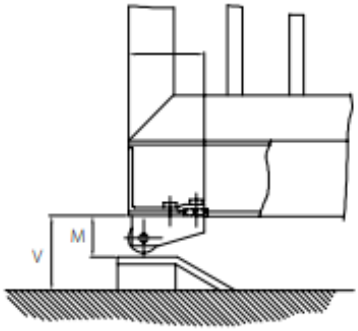

Réf.	V (mm)	M (mm)	N (mm)	Poids (kg)
249.660	90	50	95	1,750
259.660	90	50	105	1,750
269.660	110	70	135	1,750

B < 3000mm - 1 x 269.660
- 1 x 269.610

B > 3000mm - 2 x 269.660