ARRÊT AUTOMATIQUE ALUMINIUM

TORBEL

Arrêt automatique en aluminium réglable

Caractéristiques

Références

Référence	D	Teinte
2603162N	20 à 42	Noir
2603180N	20 à 42	Blanc
2603164N	64 à 86	Noir
2603182N	64 à 86	Blanc

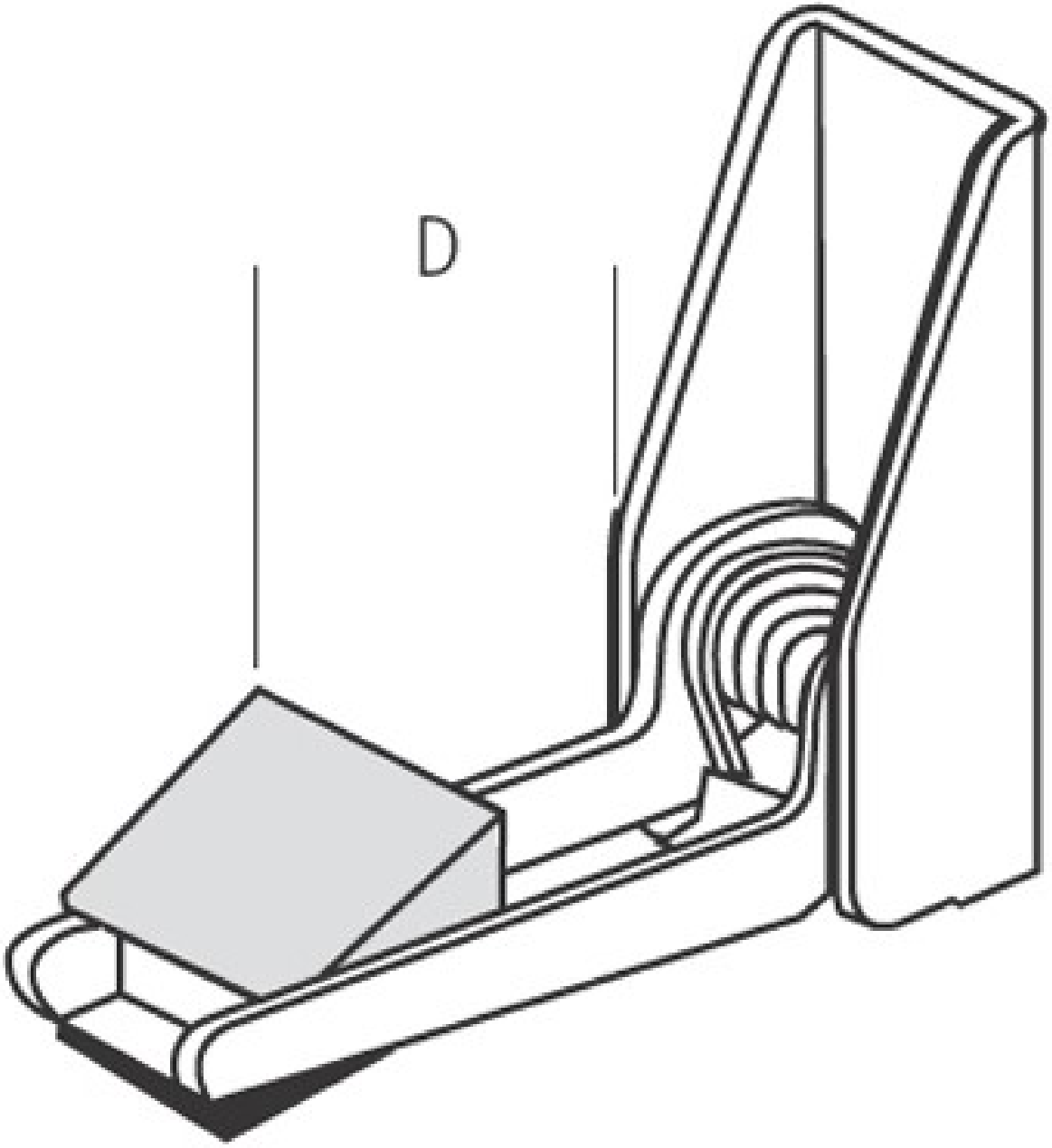
D