KIT ANTIPANIQUE PUSH 3PTS SANS GÂCHE

FAPIM

Antipanique 3 points
- 1 point haut + 1 bas + 1 latéral
- PANAMA: Système Push
- Livrée sans gâche et sans manoeuvre extérieure

- Conforme norme EN 1125

Aspect :
Mat = 25 % (+/-5) de brillance
Satiné = 70 % (+/-5) de brillance
Brillant = 80-95 % de brillance

Caractéristiques

Références
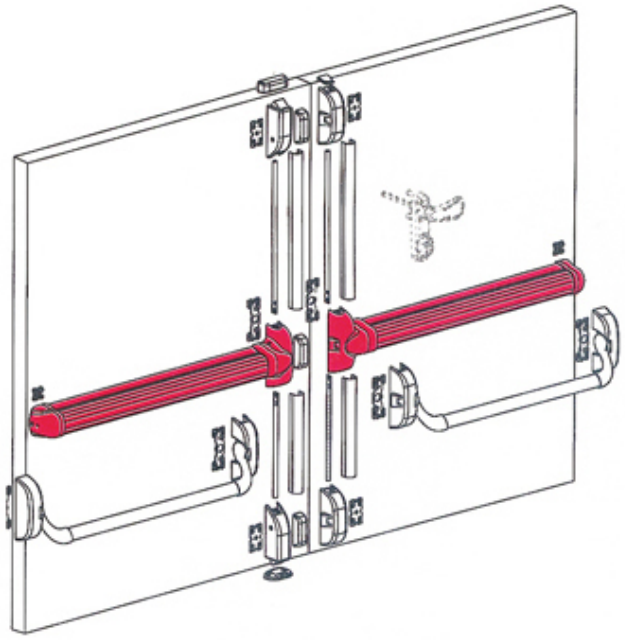
Référence	Teinte	Aspect
1362350N	Argent G6	Satiné
1362351N	Blanc 9010	Brillant
1362352N	Blanc 9016	Brillant
1362898N	Blanc 9016	Mat
1362353N	Noir 9005	Mat