KIT ANTIPANIQUE BARRE 2PTS SANS GÂCHE

FAPIM

Antipanique 2 points
- Barre
- 1 point haut + 1 point bas
- Livré sans gâche ni manoeuvre extérieure
- conforme norme EN 1125

Aspect :
Mat = 25 % (+/-5) de brillance
Satiné = 70 % (+/-5) de brillance
Brillant = 80-95 % de brillance

Caractéristiques

Références
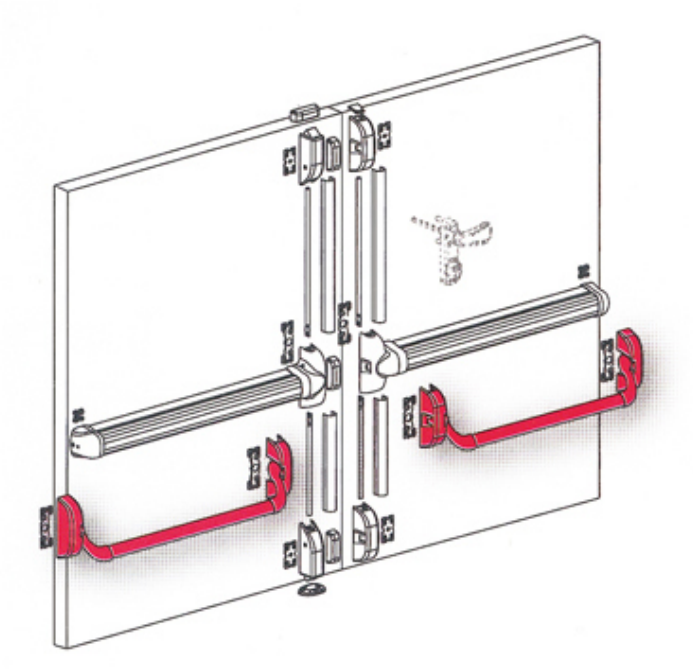
Référence	Aspect	Couleur
1362335N	Brillant	Blanc 9010
1362336N	Brillant	Blanc 9016
1362883N	Mat	Blanc 9016
1362337N	Mat	Noir 9005
1362334N	Satiné	Argent 9006