ANTIPANIQUE 2 POINTS

JPM

Anti-panique 2 points NFP 26315
Barre latérale standard 1150 mm
Hauteur de porte maxi 2400 mm
Réversible
Livrée avec gâches et vis de pose
Finition standard Argent-Noir-Blanc
Laquage R.A.L. sur demande

Caractéristiques

Références

Référence	Teinte
1362020N	Blanc 9010
1362018N	Ev1
1362019N	Noir

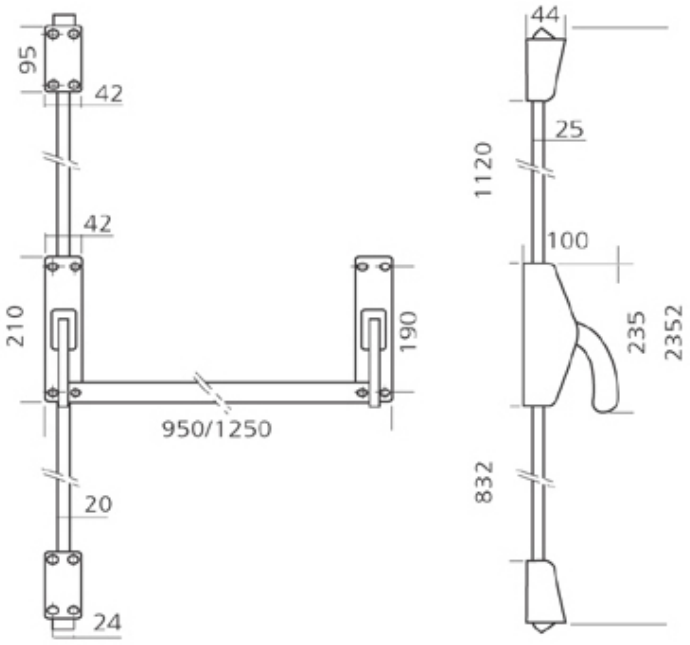
95
42
42
210
190
950/1250
20
24
44
25
1120
100
235
2352
832