KIT ANTIPANIQUE PUSH 1PT SANS GÂCHE

FAPIM

Antipanique 1point latéral
- Système Push
- Livrée sans gâche et sans manoeuvre extérieure
- Conforme norme EN 1125

Aspect :
Mat = 25 % (+/-5) de brillance
Satiné = 70 % (+/-5) de brillance
Brillant = 80-95 % de brillance

Caractéristiques

Références
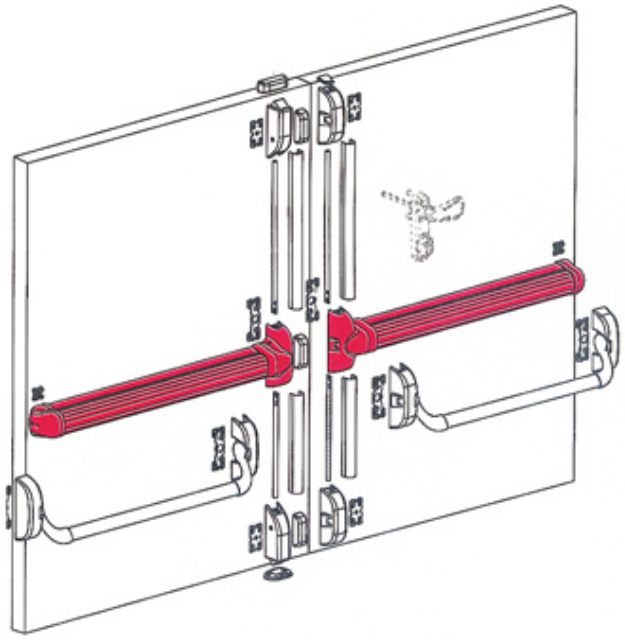
Référence	Aspect	Teinte
1362343N	Brillant	Blanc 9010
1362344N	Brillant	Blanc 9016
1362894N	Mat	Blanc 9016
1362345N	Mat	Noir 9005
1362342N	Satiné	Argent 9006