ALIMENTATION DIN SEWOSY

SEWOSY

Alimentations rail DIN 12V DC.
Tension d'entrée : 230V AC.
Protection par fusible électronique (PTC).
LED présence tension de sortie.
Montage sur rail DIN TS-35/7,5 ou TS-35/15.
Isolation classe II.

Caractéristiques

Références

Référence	Chargeur	Intensité de sortie	Nombre de modules	Secourure	Tension de sortie
9701010N	Non	1,5A	1	Non	12V DC
9701012N	Non	5A	3	Non	12V DC
9701015N	Non	0,75A	1	Non	24V DC
9701016N	Non	2,5A	3	Non	24V DC
9701011N	Oui	1,3A	1	Oui	12V DC
9701013N	Oui	4,5A	5	Oui	12V DC
9701017N	Oui	2A	5	Oui	24V DC

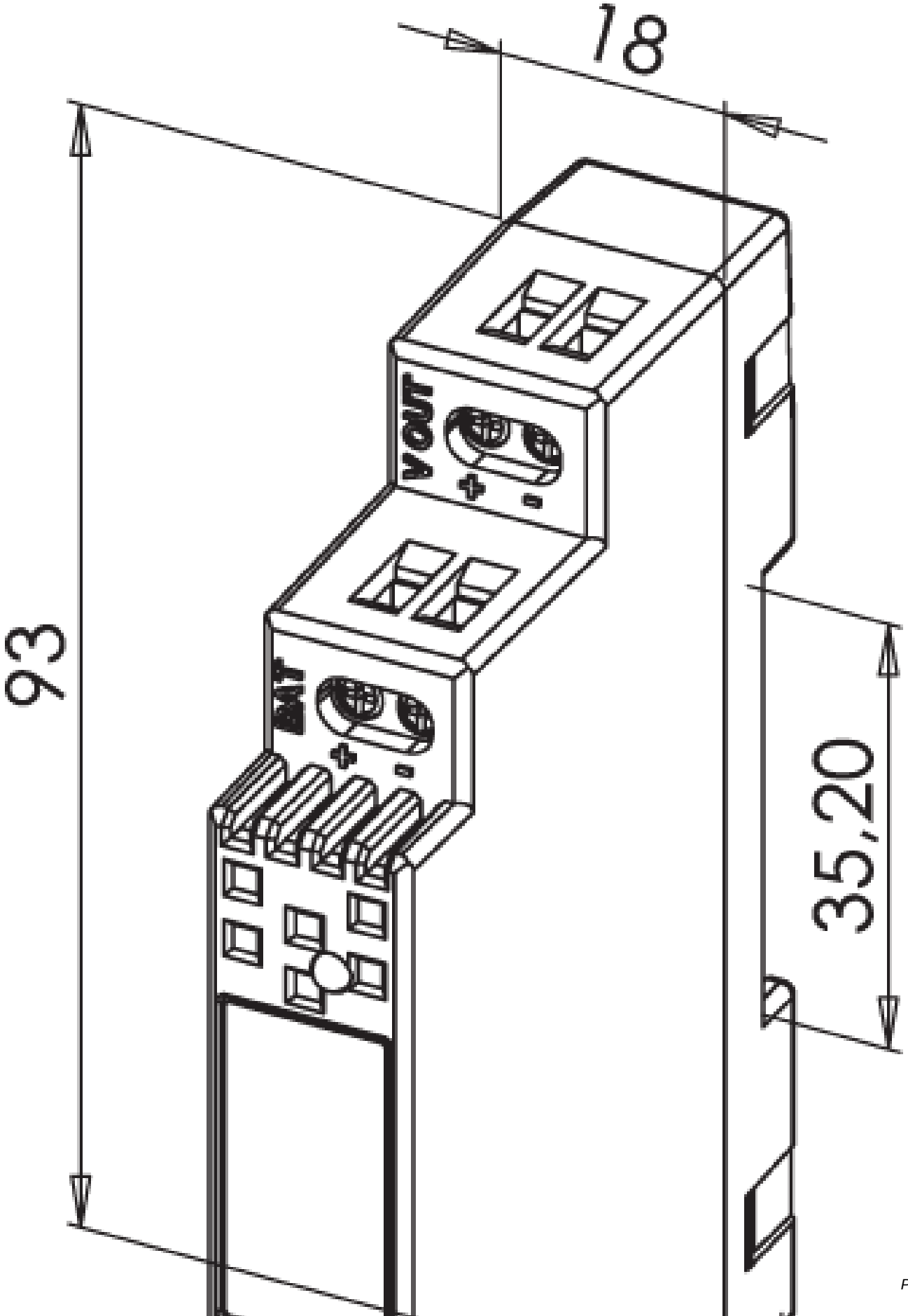
93
18
35,20
V OUT
+
-
+
-

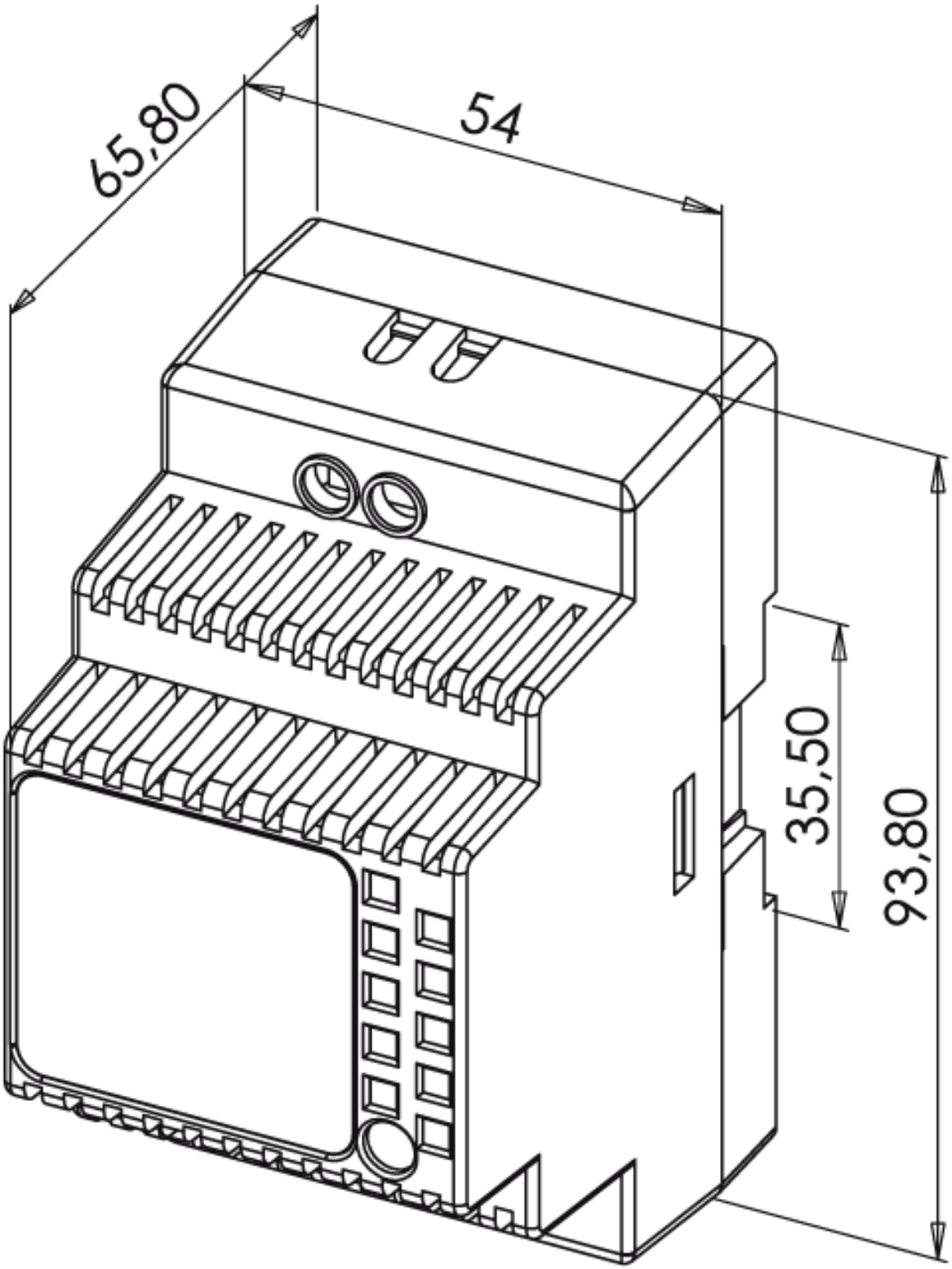
65,80
54
35,50
93,80

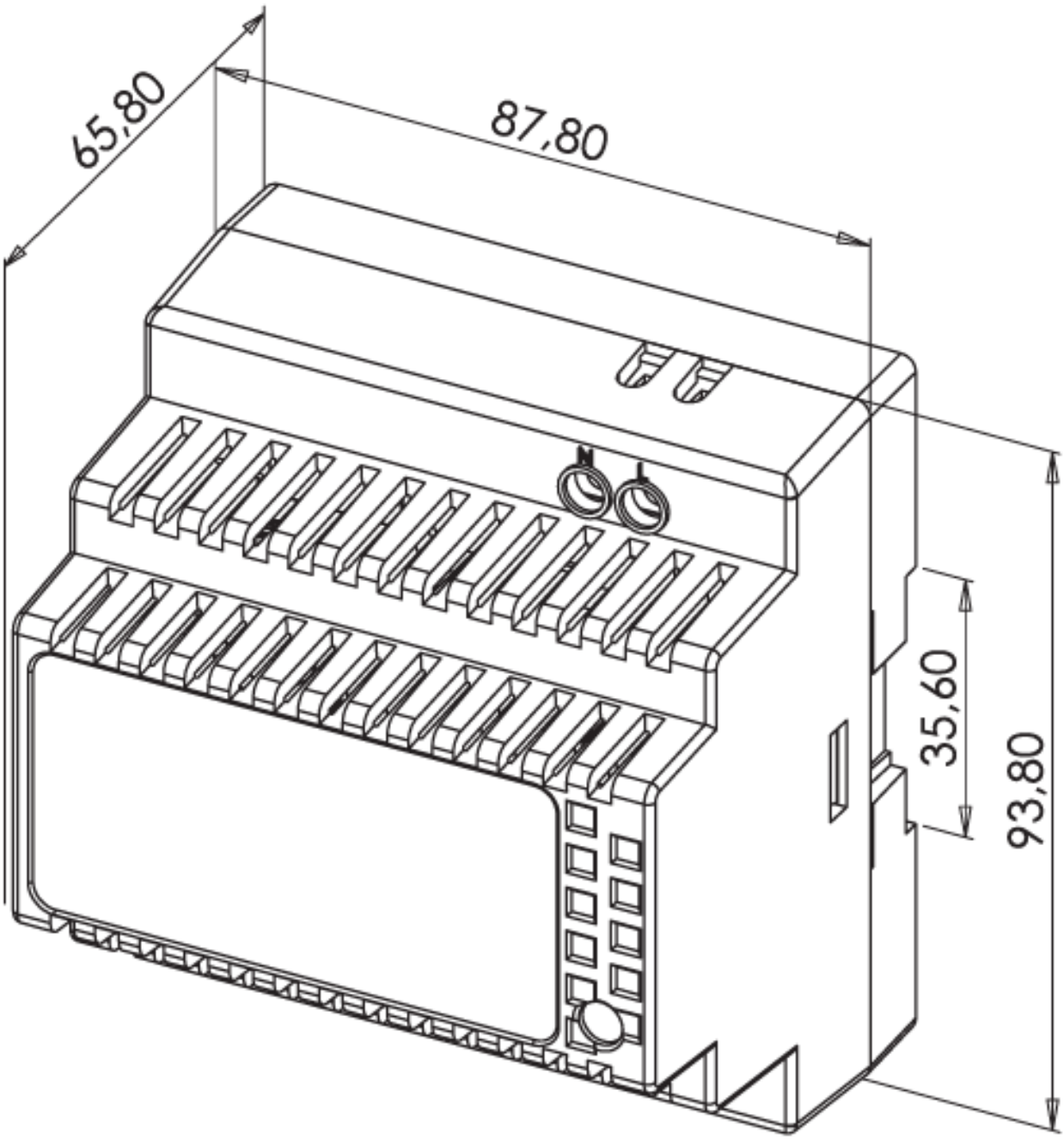
65,80
87,80
N
L
35,60
93,80