AÉROMAT MINI

SIEGENIA

Aérateur pose en feuillure
Ne nécessite pas d'usinage

Références

Référence
3105219N

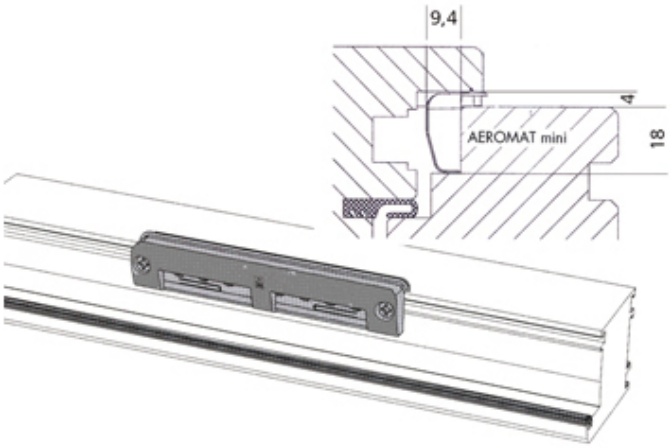
9,4
4
18
AEROMAT mini