AÉRATEUR THM 90 HAUT

RENSON

L'aérateur THM 90 HAUT est étudié pour ventiler les vérandas,sa faible épaisseur est idéale pour les châssis coulissants,qu'ils soient en bois,en aluminium ou en pvc.
Construction monobloc en aluminium à rupture thermique
L'entrée d'air extérieure est inclinée afin d'éviter l'infiltration des eaux de pluie
Du côté intérieur,une grille perforée empêche toute intrusion d'insectes.
Un clapet réglable en pvc dur assure le dosage du débit d'air,et un joint la parfaite étanchéité.
Le mécanisme de commande est intégré dans l'embout
Se pose en partie haute des vitrages d'épaisseurs 20, 24, 28 et 33 mm.

Livré en barre de 6 mètres ou sur mesure
Nombreux autres RAL possibles pour les commandes sur mesures
Pour la fabrication SUR MESURE, préciser la largeur du vitrage.

Caractéristiques

Références

Référence	Vitrage	Teinte	Finition
3101096N	24	Blanc 9016	Brillant
3101282N	24	Brut	Brillant
3101222N	24	Gris 7016	Satiné
3101224N	24	Noir 9005	Satiné
3101201N	28	Blanc 9016	Brillant
3101184N	28	Brut	Brillant
3101236N	28	Gris 7016	Satiné
3101238N	28	Noir 9005	Satiné

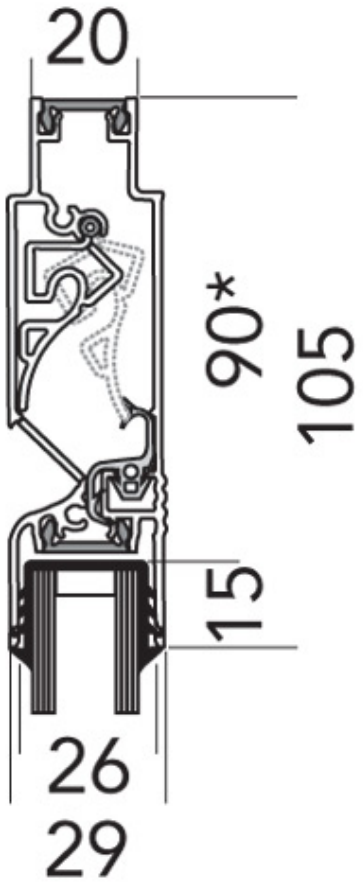

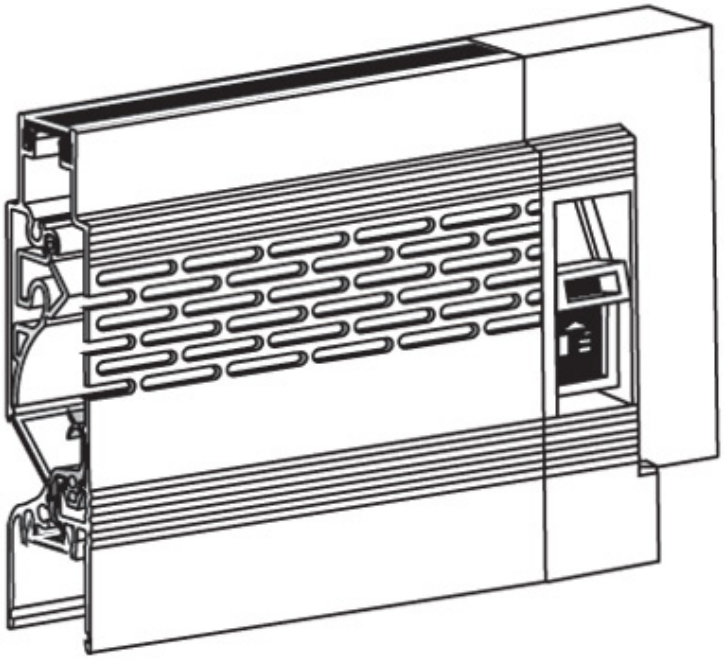

* Côte à déduire du vitrage