ADAPTATEUR MONTANT LUCE

FAPIM

En polyamide.
Il est utilisé suivant profil, pour le bon positionnement de la serrure.
Fixation par clipsage.

Caractéristiques

Références

Référence	Epaisseur	Repère profil
2210203N	15	LUC010
2210204N	19	LUC013
2210205N	21	LUC015

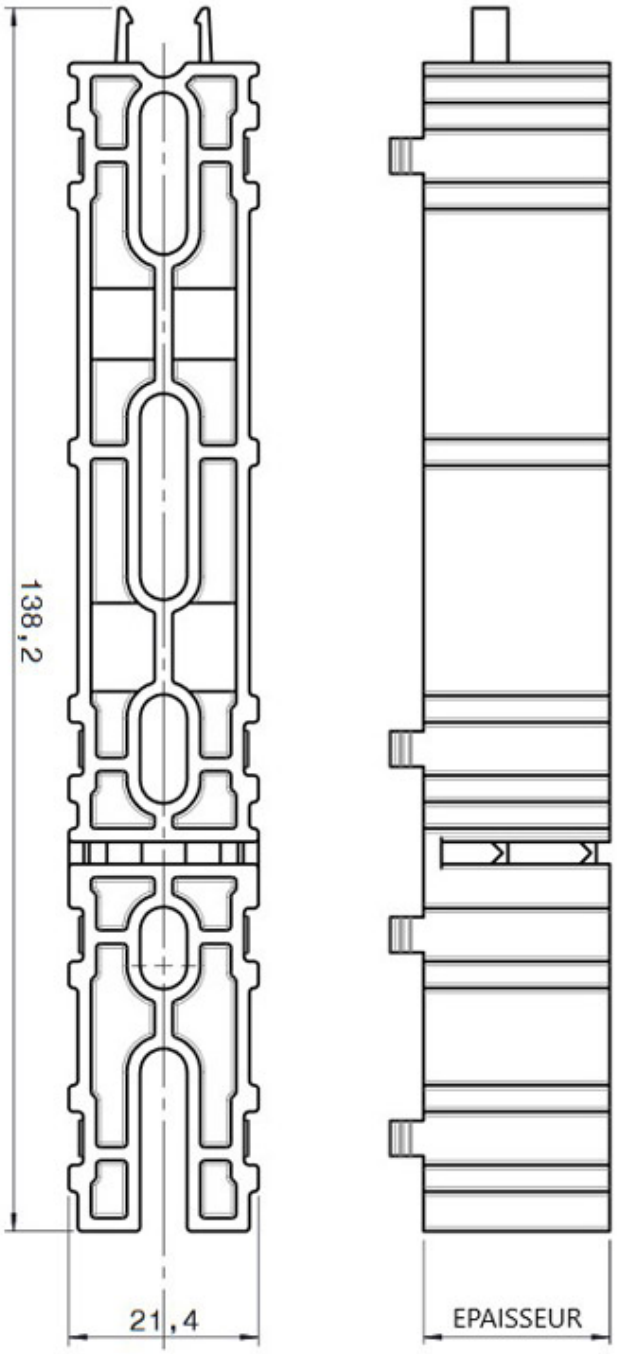
138,2
21,4
EPAISSEUR